ZİGON SEHPA
MONTAJ KLAVUZU

www.ofisbazaar.com.tr
Ofis - Mutfak - Banyo Mod.Mob.San.Tic. ve Paz Ltd.Şti.
Organize Sanayi Bölgesi Merizfon / AMASYA
Tel: (358) 500 00 25

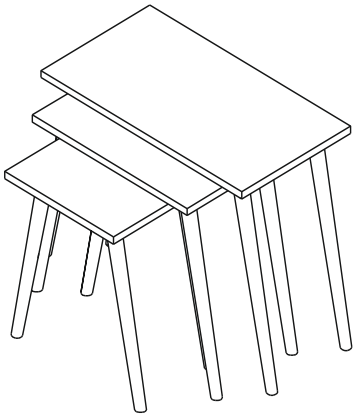

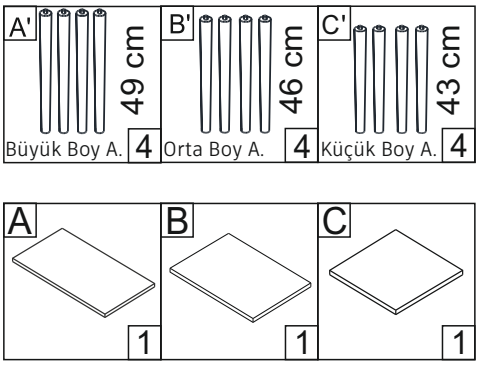

1

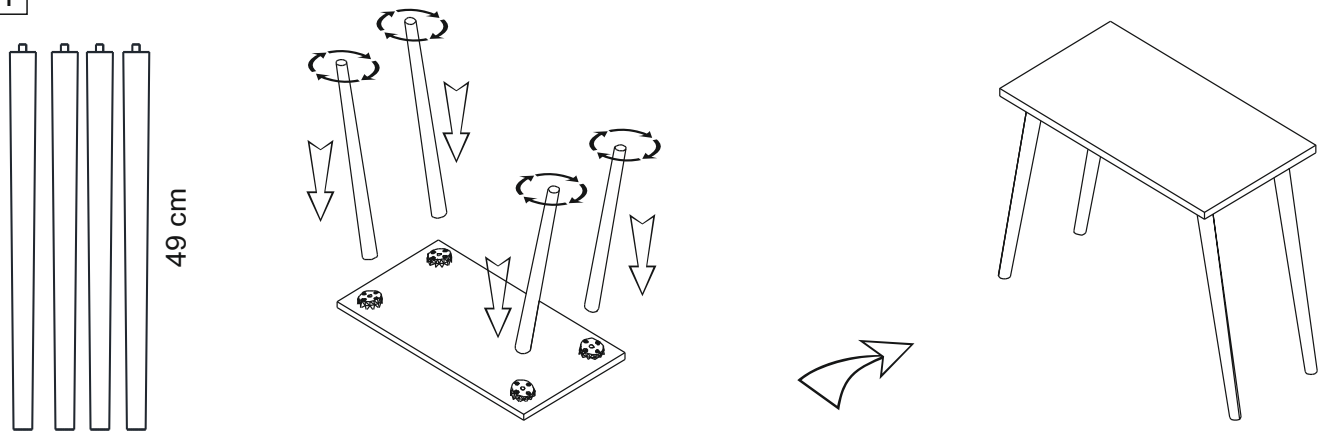

2

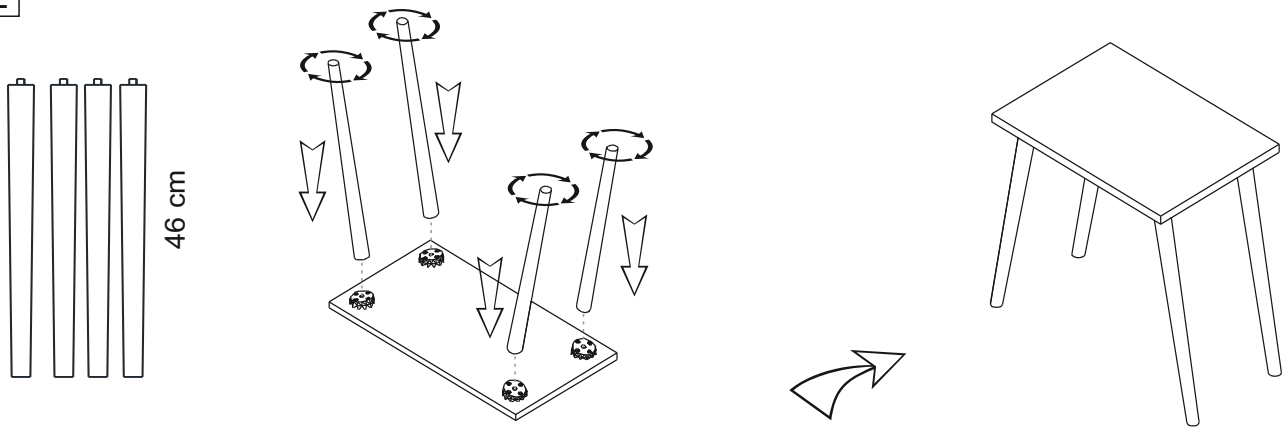
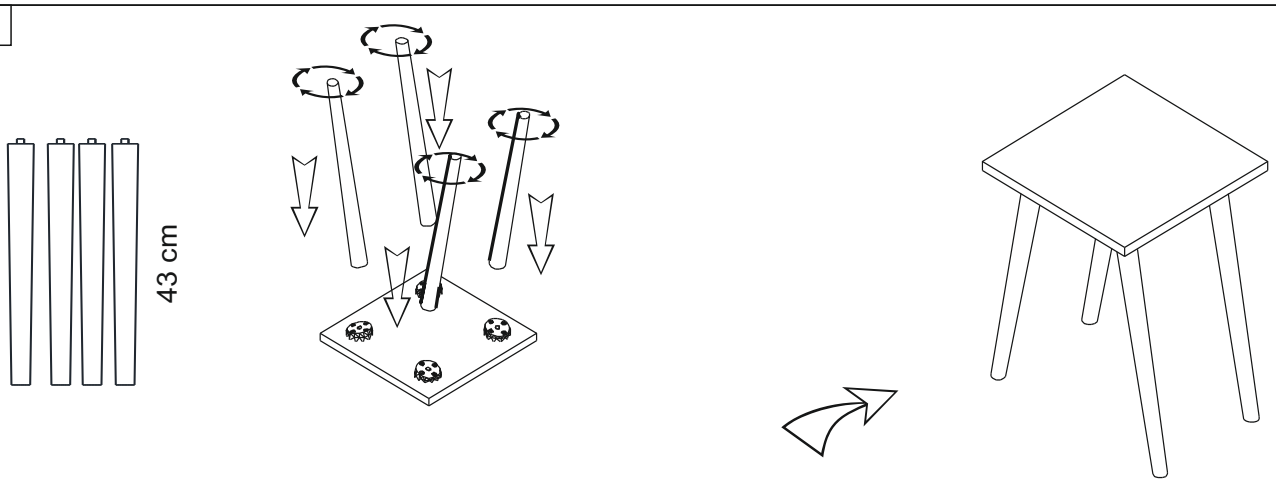
3