# PARİS ÇALIŞMA MASASI

# MONTAJ ŞEMASI

BENA MT MOBİLYA A.Ş.

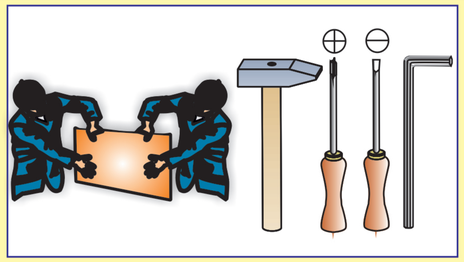

| A | B | C | D | E | F | G | H | I | J | K | L | M | N |
|---|---|---|---|---|---|---|---|---|---|---|---|---|---|
| Ekzantrik mil | Alyan Vida | Alyan Anahtar | 3.5*18 lik vida | Kulp | Kulp vidası | Arkalık Sabitleyici | Çekmece rayı | | | | | | |
| 24ad. | 8 tk. | 1ad. | 24ad | 2ad. | 2ad. | 8ad. | 2 tk. | 8ad. | | | | | |

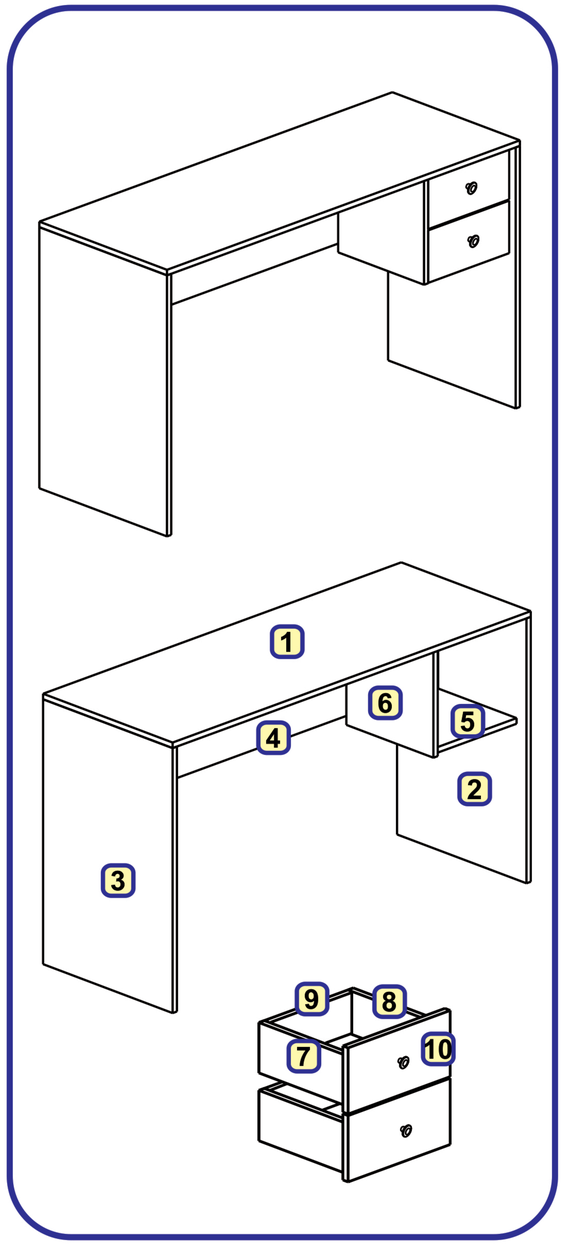


**1** * Ekzantrik miller yuvalarına torna vida yardımı ile çevrilerek monte edilir.

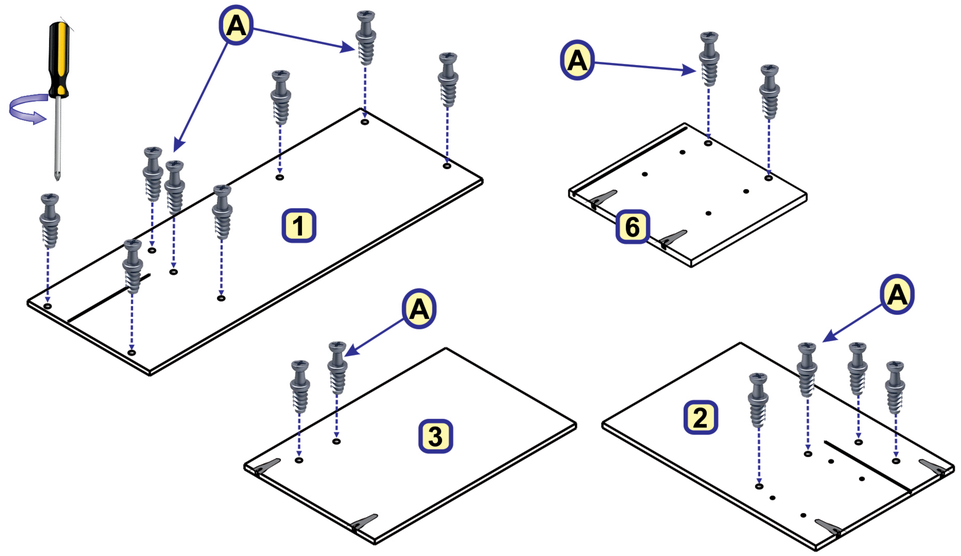


**2** * Çekmece rayları,tekerlek kısmı öne bakacak şekilde 3,5*18 lik vidalar ile vida yerlerinden vidalanır.

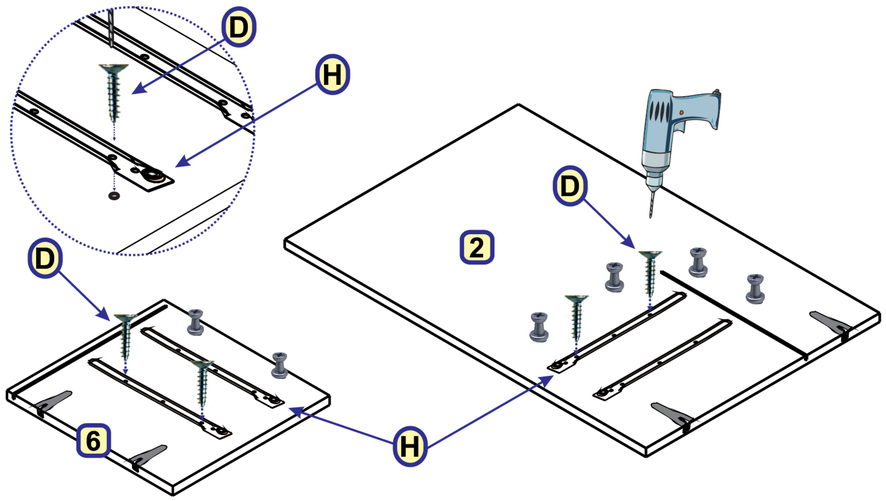


**3** * Ekzantrik miller yuvalarına torna vida yardımı ile çevrilerek monte edilir.

*Kulp, kulp vidası ile monte edilir.

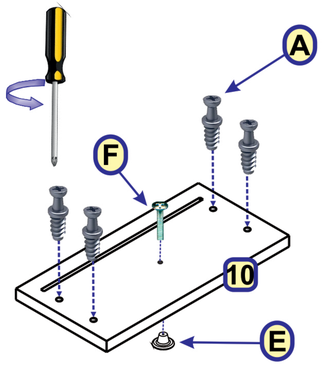


**4** * 7 ve 8 numaralı parçalar, 9 numaralı parçalara alyan vidalar ile monte edilir. Alyan vidalar alyan anahtarla çevrilir.

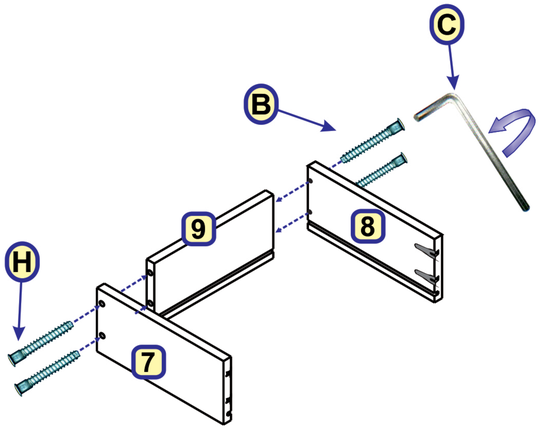


**5** * Çekmece tabanları kanallardan geçirilir.

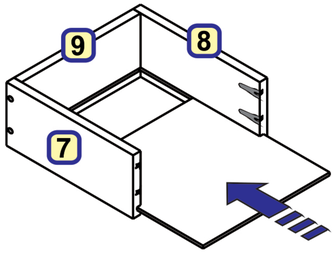


**6** *10 nolu parçalar, 7 ve 8 nolu parçalara şekildeki gibi monte edilir. Ekzantrik miller minifikslerin ağız kısmına gelecek şekilde yerleştirilir, minifikslerin ağız kısmı torna vida ile çevrilir.

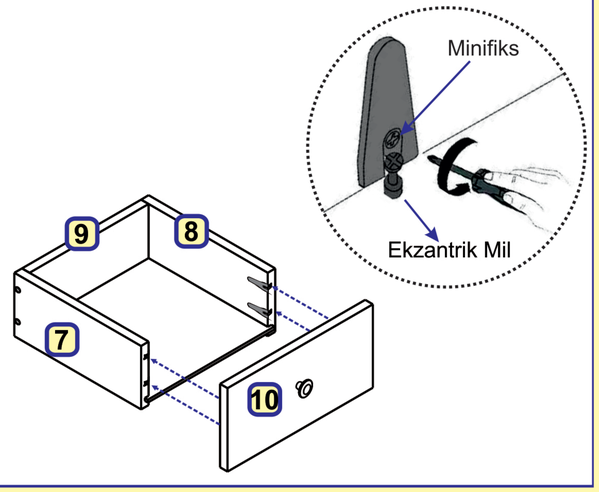

**7**

* Arkalık sabitleyiciler, 3.5*18 lik vidalar ile vidalanır.

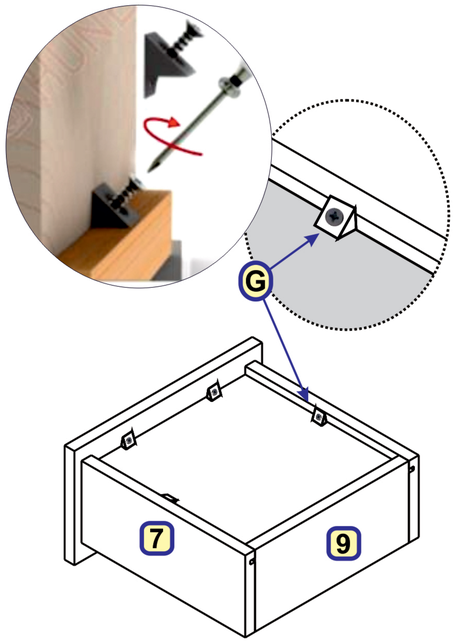


**8**

* Ray karşılıkları 3.5 *18 lik vidalar ile vidalanır.

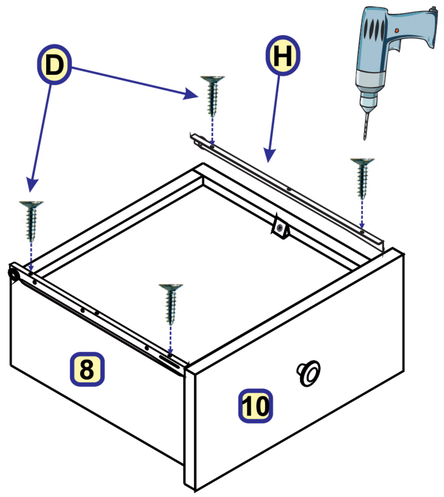


**9**

* 2 ve 3 numaralı parçalar, 4 numaralı parçaya şekildeki gibi monte edilir. Ekzantrik miller minifikslerin ağız kısmına gelecek şekilde yerleştirilir. Minifikslerin ağız kısmı torna vida ile çevrilir.

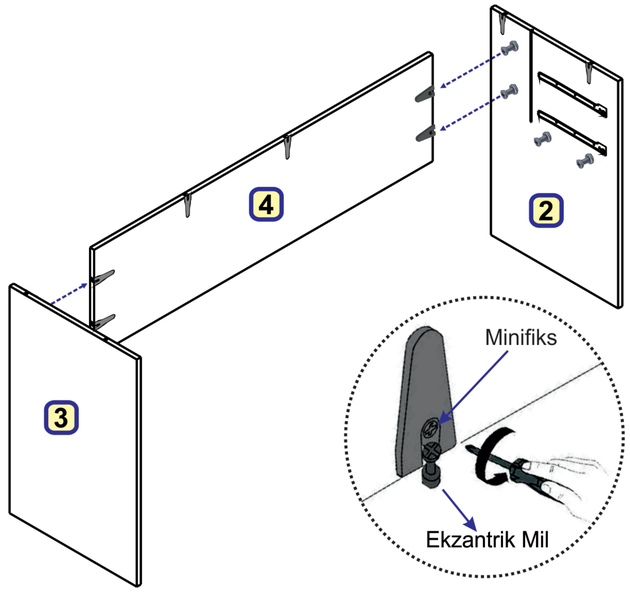


**10**

*5 numaralı parça, 2 ve 6 numaralı parçaya şekildeki gibi monte edilir. Ekzantrik miller minifikslerin ağız kısmına gelecek şekilde yerleştirilir. Minifikslerin ağız kısmı torna vida ile çevrilir.

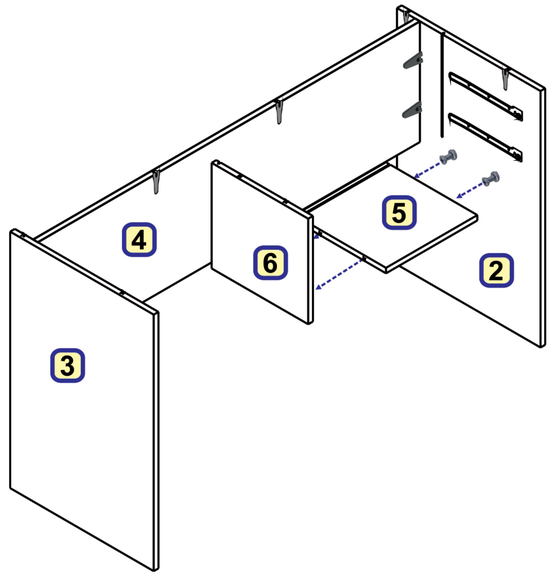


**11**

* Arkalık kanallardan geçirilir.

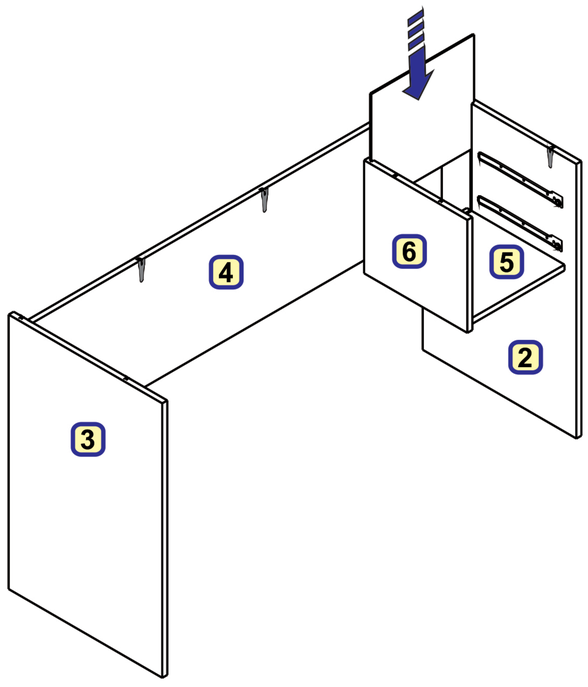


**12**

* 1 numaralı parça , 2 , 3 ve 6 numaralı parçalara şekildeki gibi monte edilir. Ekzantrik miller minifikslerin ağız kısmına gelecek şekilde yerleştirilir. Minifikslerin ağız kısmı torna vida ile çevrilir.

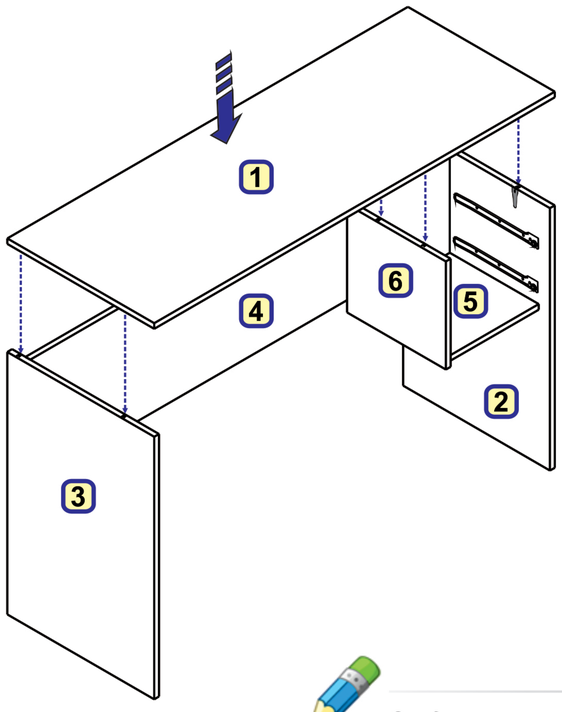


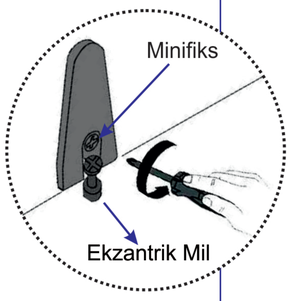


**13**

* Çekmeceler şekildeki gibi yerleştirilir.

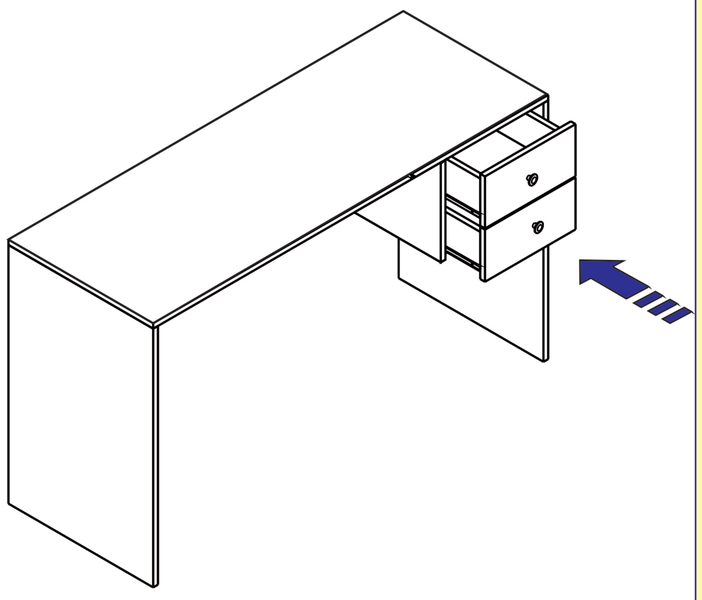

*Ürün kullanıma hazır. Güle güle kullanın...*

*Sayfamıza yapacağınız yorumlar bizim için çok önemlidir. Şimdiden yapmış olduğunuz yorumlar için teşekkür ederiz.*