PARİS KUTU KİTAPLIK

MONTAJ ŞEMASI

BENA MT MOBİLYA A.Ş.

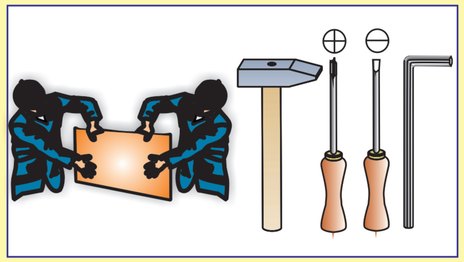

A	B	C	D	E	F	G	H	I	J	K	L	M	N
Ekzantrik mil	Raf pimi	3.5*18 lik vida	Arkalık Sabitleyici	Metal Ayak Bağlantısı	Ayak	Dübel		Askı Aparatı	Çivi	4*20 lik vida			
16ad.	12ad.	8ad.	8ad.	4ad.	4ad.	1ad.	1ad.	1ad.	8ad.	16ad.	1ad.	1ad.	4ad.

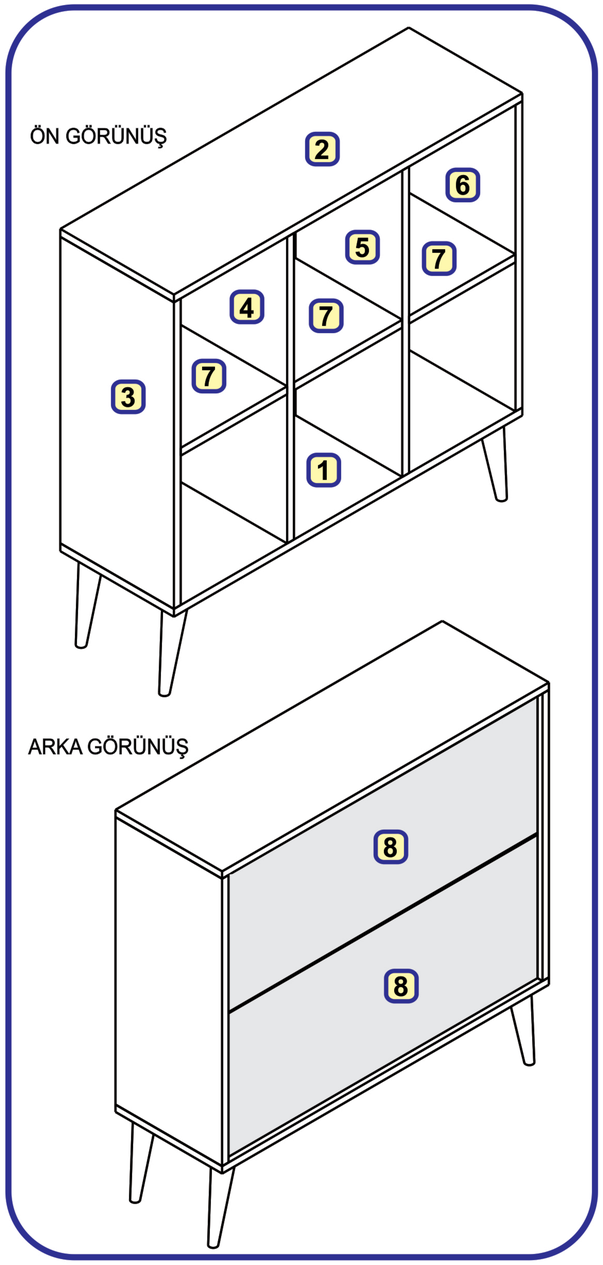

1

* 3, 4, 5 ve 6 numaralı parçalara raf pimleri yerleştirilir.

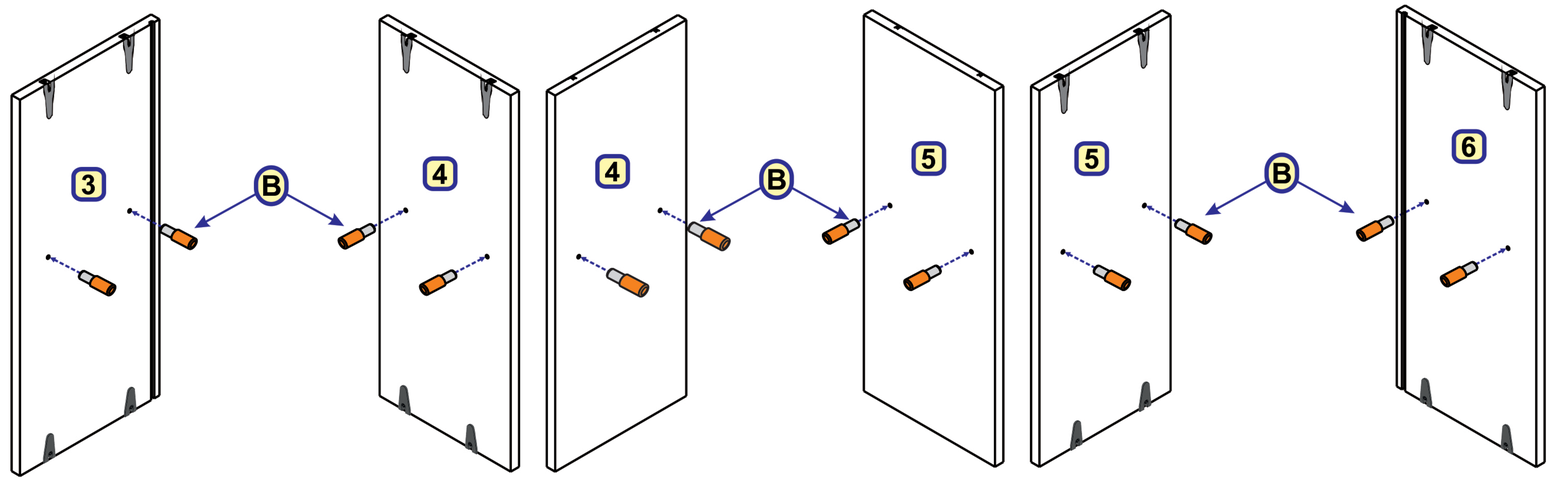

2

* Ekzantrik miller, 1 ve 2 numaralı parçalara şekildeki gibi torna vida yardımı ile çevrilerek monte edilir.

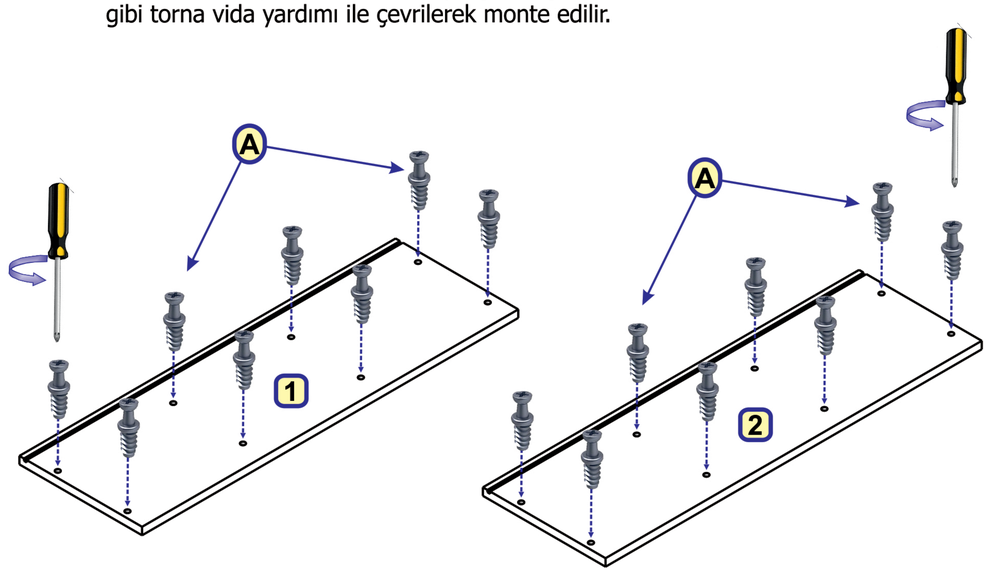

3

* Metal Ayak sacı 4*20 lik vidalar ile monte edilir.
Metal sacın düz kenarı 1 numaralı parçanın sivri köşe birleşim kısmına bakacak şekilde monte edilmelidir.
* Ayaklar Metal bağlantı elemanına çevrilerek monte edilir.

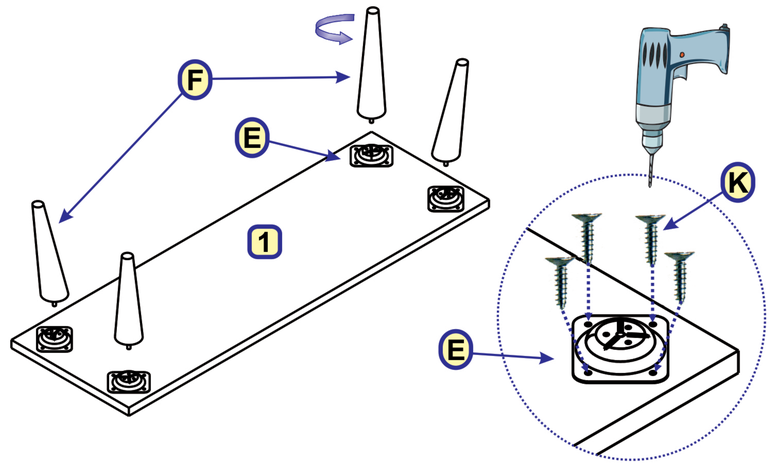

4

* 3, 4, 5 ve 6 numaralı parçalar, 2 numaralı parçaya şekildeki gibi monte edilir. Ekzantrik miller minifikslerin ağız kısmına gelecek şekilde yerleştirilir, minifikslerin ağız kısmı torna vida ile çevrilir.

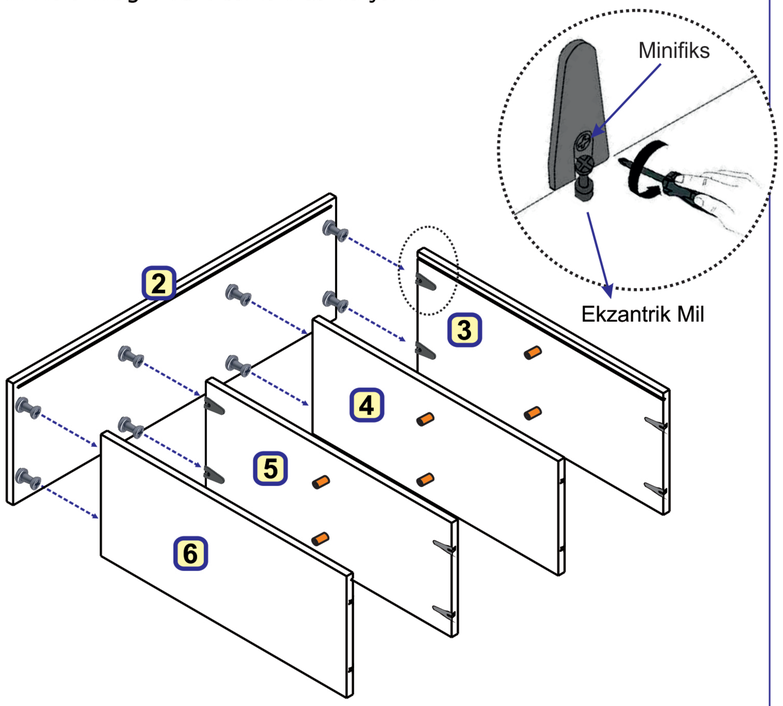

5

* 8 numaralı parçalar kanallardan geçirilir.

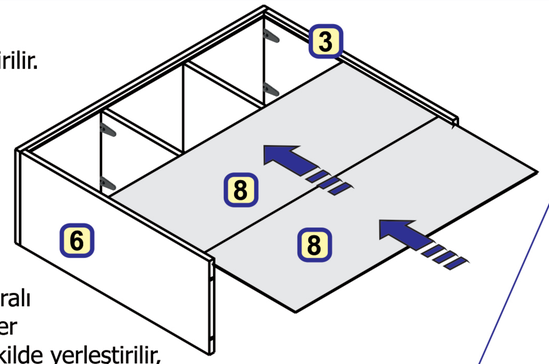

* 1 numaralı parça, 3, 4, 5, ve 6 numaralı parçalara monte edilir. Ekzantrik miller minifikslerin ağız kısmına gelecek şekilde yerleştirilir, minifikslerin ağız kısmı torna vida ile çevrilir.

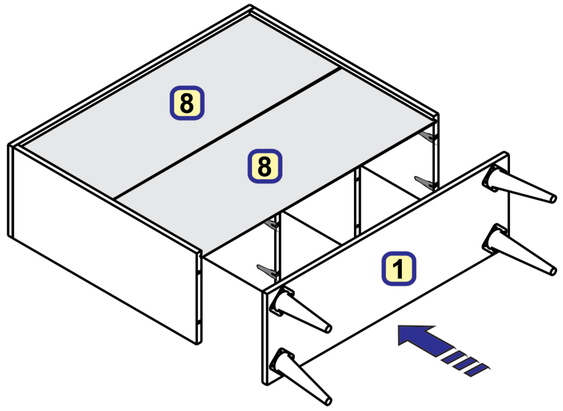

6

* Arkalık sabitleyiciler, 3.5*18 lik vidalar ile vidalanır.
* Arkalık 4 ve 5 numaralı parçalara çiviler ile çakılarak sabitlernir.

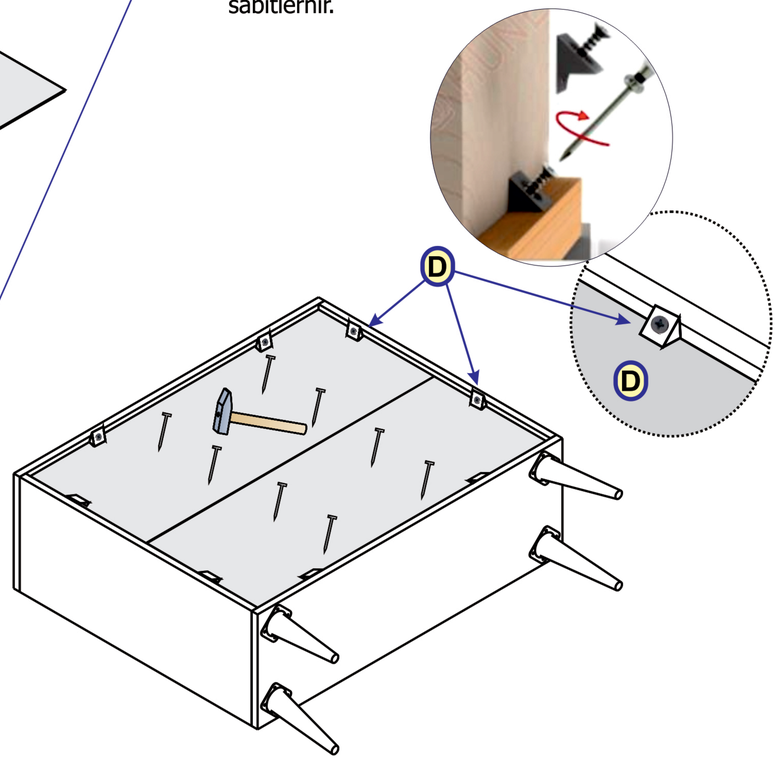

7

* 7 numaralı parçalar raf pimlerinin üzerine gelecek şekilde yerleştirilir.

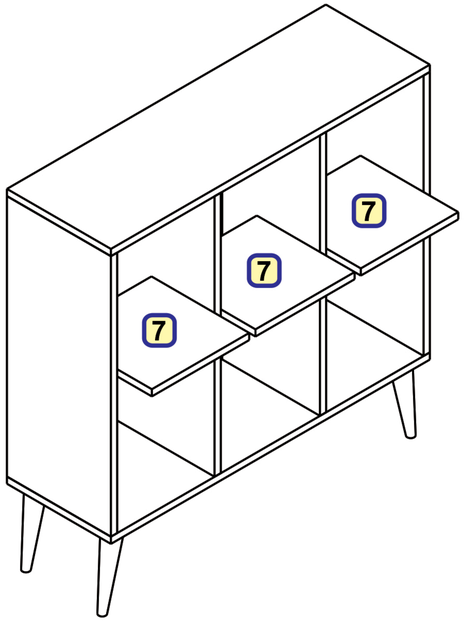

8

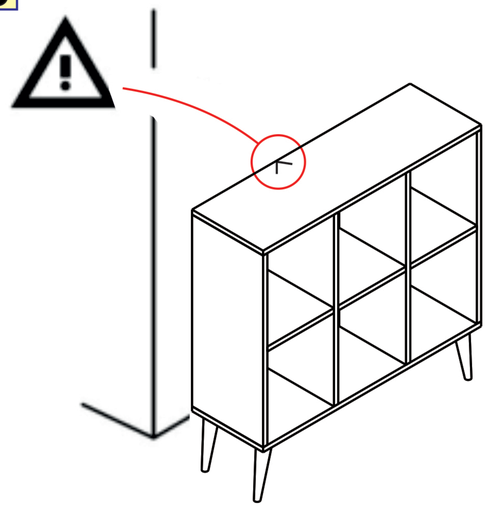

Sizin ve ailenizin güvenliği için, devrilmelerden kaynaklanan kazaları önlemenin en iyi yolu, mobilyaları sabitlemektir. Ürünün içinden çıkan; askı aparatı, dübel ve vidası ile ürünü üst tablasından duvara **SABİTLEYİNİZ.**

NOT

Duvar sabitleme aparatı paket içerisinde yok ise talep ediniz.

NOT:

Montaj paketi içerisinden çıkan duvara sabitleme aparıtını, üst tabla içinden ya da üst tabla dışından duvara monte etmenizi öneririz. Montaj paketinden çıkan vida ve dübel, duvar tipinden farklı ise duvar tipinize uygun vida ve dübel temin etmeniz gerekmektedir.

* Askı Aparatı 3.5*18 lik vidalar ile Detay A daki şekilde parçaya vidalanır.

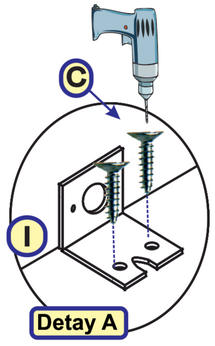

* Ürünü duvara sabitlemek için, askı aparatlarının bulunduğu yerlerden duvara önce 10 luk dübel çakılır. (Matkap ucu 8 lik elmas olmalıdır.) sonra 6*70 lik vida Detay B deki gibi dübele karşılıklı gelecek şekilde monte edilir.

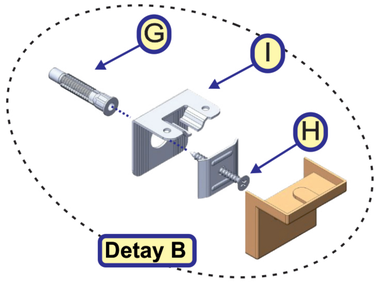

Lütfen Sabitleyin!

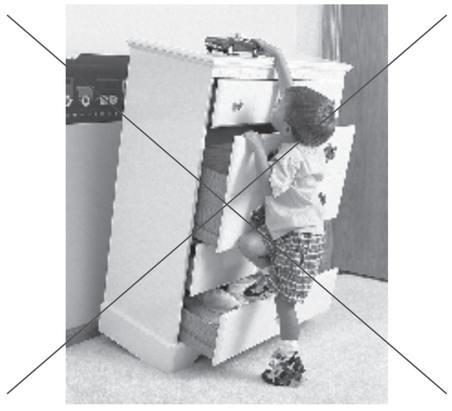

Ürün kullanıma hazır. Güle güle kullanın...

Sayfamıza yapacağınız yorumlar bizim için çok önemlidir. Şimdiden yapmış olduğunuz yorumlar için teşekkür ederiz.