ROVİGO DRESUAR

MONTAJ ŞEMASI

BENA MT MOBİLYA A.Ş.

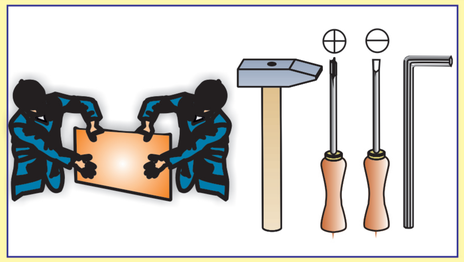

A	B	C	D	E	F	G	H	I	J	K	L	M
Ekzantrik mil	Çekmece rayı	3.5*18 lik vida	3.5*25 lik vida	Arkalık Sabitleyici	Alyan Vida	Alyan Anahtar	Metal Ayak sacı	4*20 lik vida	Dübel	6*70 vida	Askı Aparatı	
24ad.	2 tk.	32ad.	4ad.	14ad.	8ad.	1ad.	4ad.	16ad.	1ad.	1ad.	1ad.	

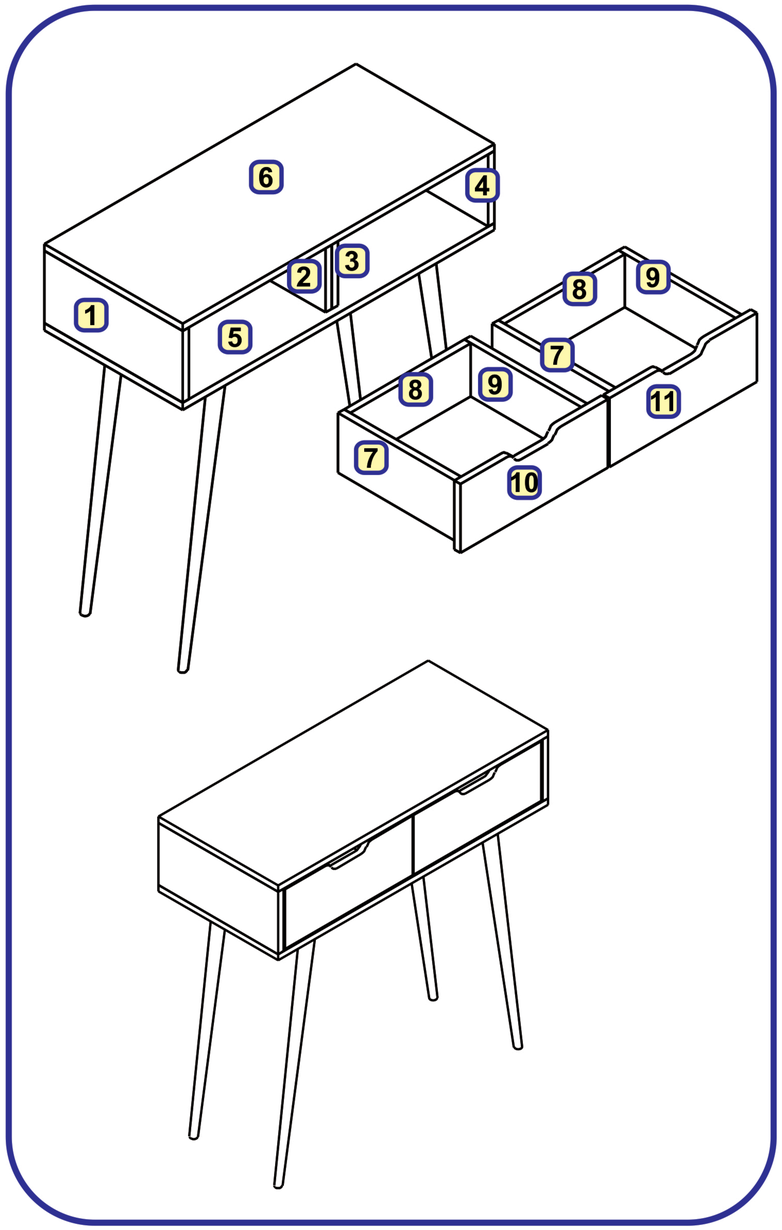

1

* Çekmece rayları, tekerlek kısmı öne bakacak şekilde 3,5*18 lik vidalar ile vida yerlerinden vidalanır.

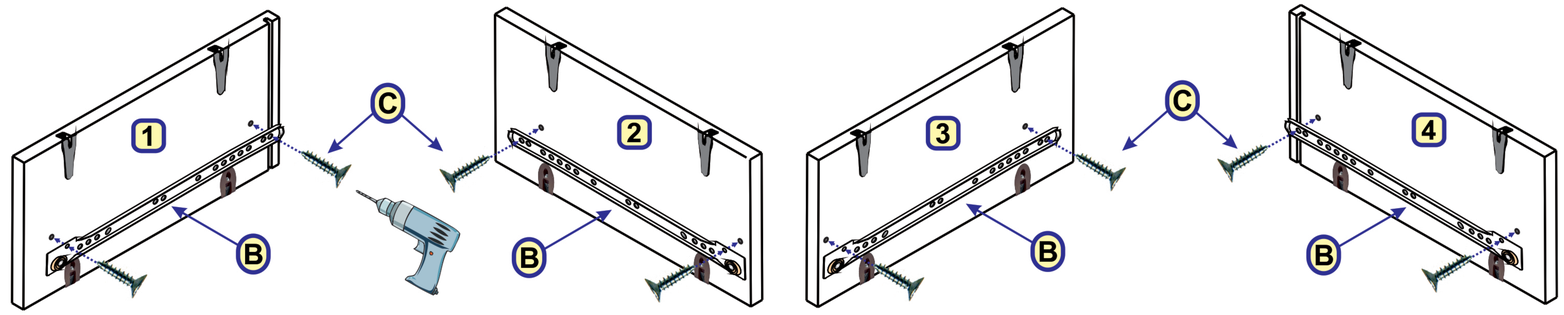

2

* Ekzantrik miller yuvalarına torna vida yardımı ile çevrilerek monte edilir.

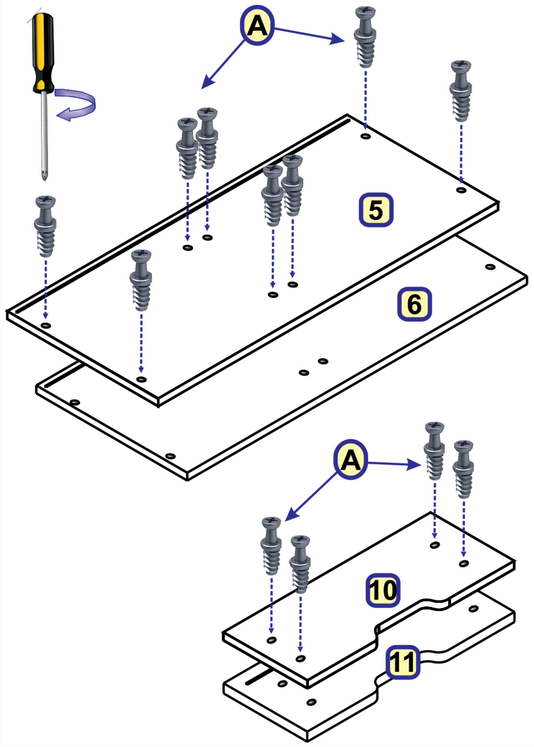

3

* 7 ve 9 numaralı parçalar, 8 numaralı parçaya, alyan vidalar ile monte edilir. Alyan vidalar alyan anahtarla çevrilir.

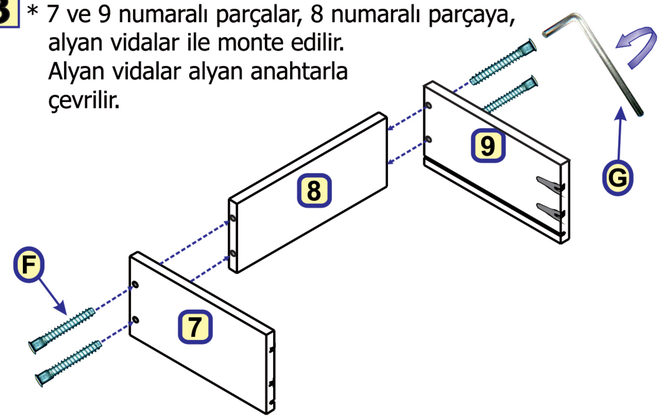

4

* Çekmece tabanları kanallardan geçirilir.

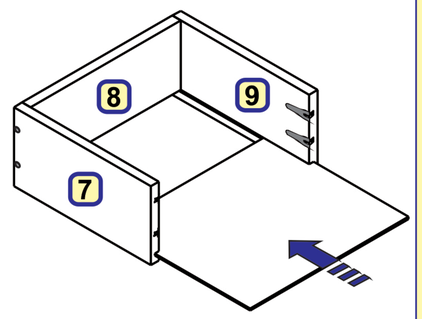

5

* Çekmece önleri, 7 ve 9 numaralı parçalara şekildeki gibi monte edilir. Ekzantrik miller minifikslerin ağız kısmına gelecek şekilde yerleştirilir, minifikslerin ağız kısmı torna vida ile çevrilir.

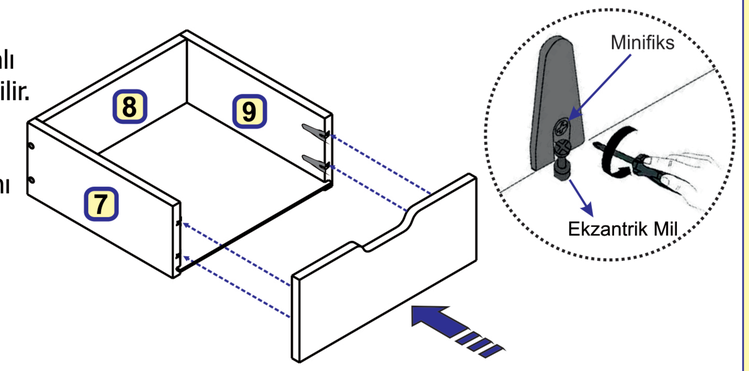

6 * Çekmece tabanları, 3.5*25 lik vidalar ile 8 numaralı parçaya vidalarnır.

* Arkalık sabitleyiciler, 3.5*18 lik vidalar ile vidalanır.

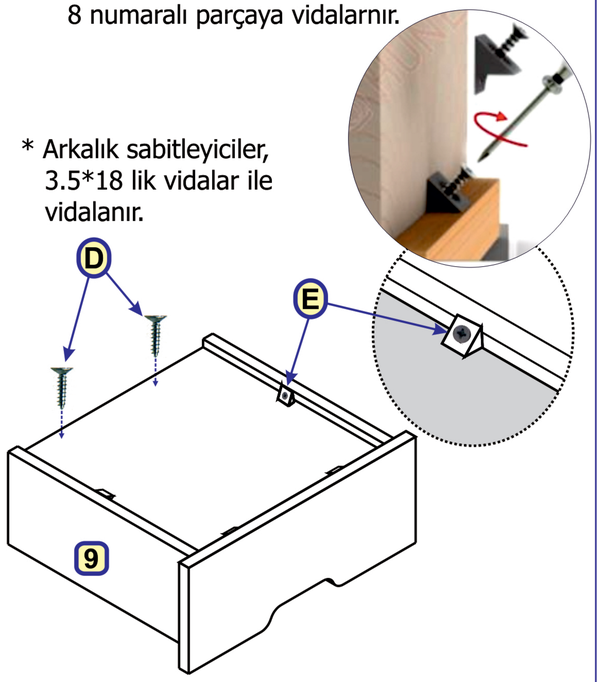

7 * Ray karşılıkları 3.5 *18 lik vidalar ile vidalanır.

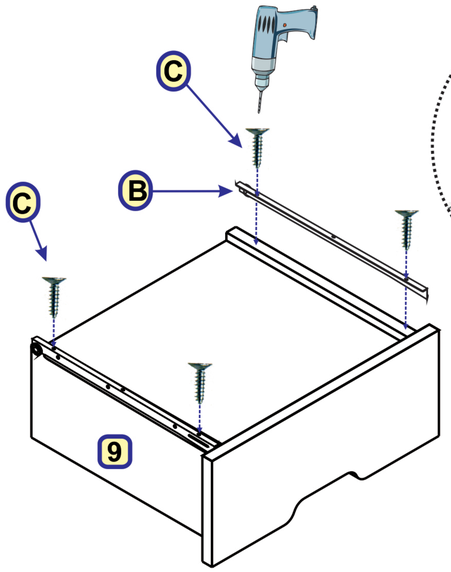

8 * 1, 2, 3 ve 4 numaralı parçalar, 5 numaralı parçaya şekildeki gibi monte edilir. Ekzantrik miller minifikslerin ağız kısmına gelecek şekilde yerleştirilir. Minifikslerin ağız kısmı torna vida ile çevrilir.

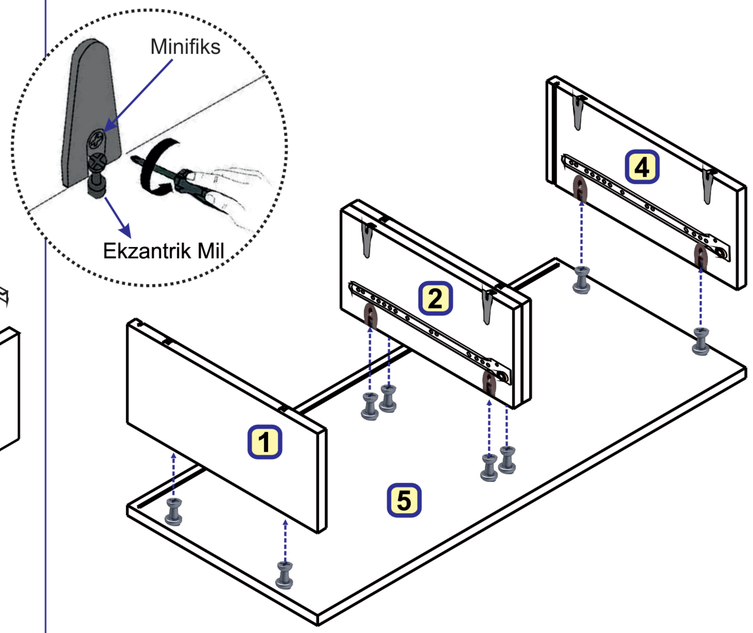

9 * Arkalık kanallaradan geçirilir.

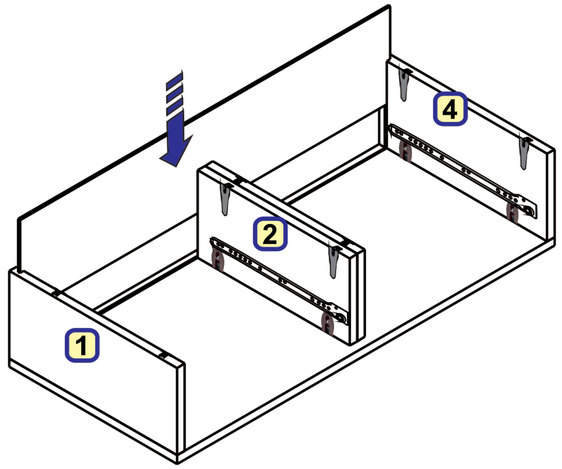

10 * 6 numaralı parça, 1, 2, 3 ve 4 numaralı parçalara şekildeki gibi monte edilir. Ekzantrik miller minifikslerin ağız kısmına gelecek şekilde yerleştirilir. Minifikslerin ağız kısmı torna vida ile çevrilir.

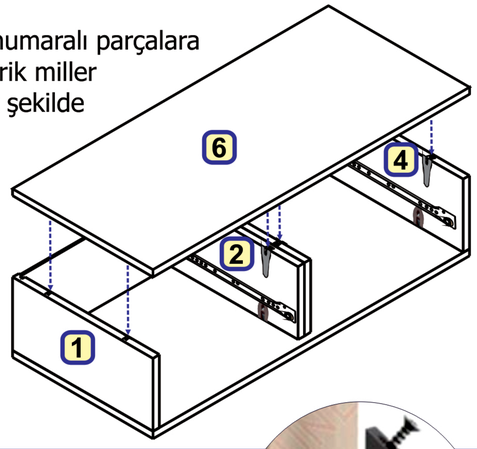

11 * Arkalık sabitleyiciler, 3.5*18 lik vidalar ile vidalanır.

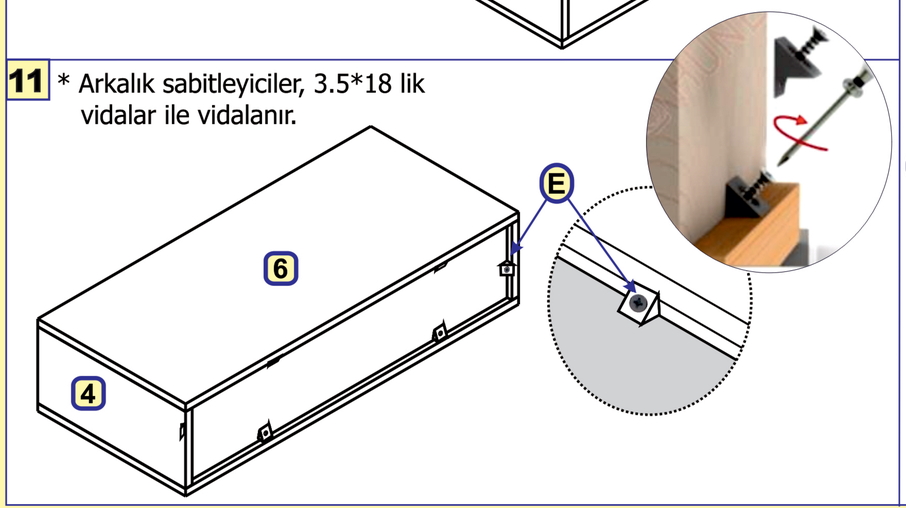

12 * Alt parçaya metal ayak sacı 4*20 lik vidalar ile monte edilir. (Detay A)

* Ayaklar , metal bağlantı elemanına çevrilerek monte edilir. (Detay B)

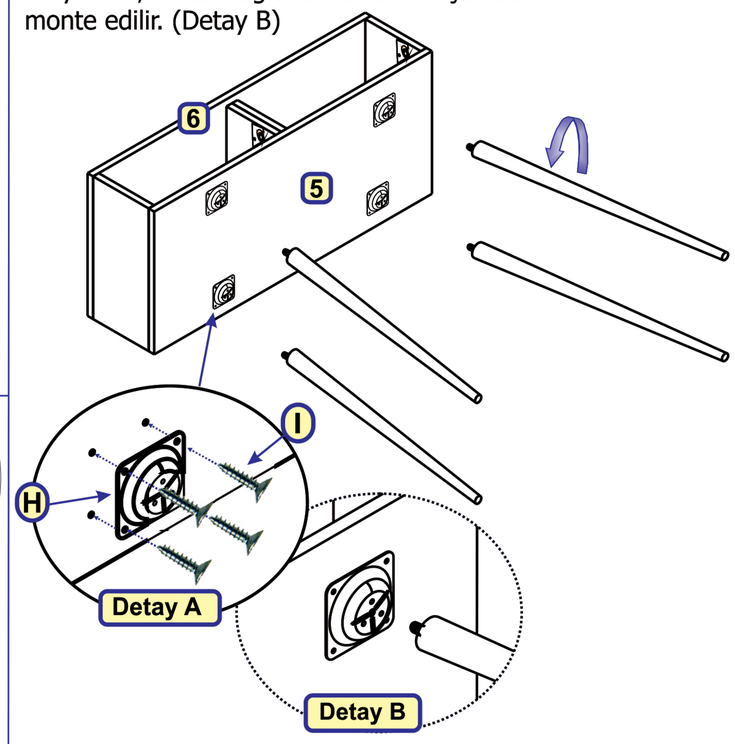

NOT: Montaj paketi içerisinden çıkan duvara sabitleme aparatını, alt tabla dışından duvara monte etmenizi öneririz. Montaj paketinden çıkan vida ve dübel, duvar tipinden farklı ise duvar tipinize uygun vida ve dübel temin etmeniz gerekmektedir.

* Askı Aparatı 3,5*18 lik vidalar ile Detay A daki şekilde parçaya vidalanır.

* Ürünü duvara sabitlemek için, askı aparatlarının bulunduğu yerlerden duvara önce 10 luk dübel çakılır. (Matkap ucu 8 lik elmas olmalıdır.) sonra 6*70 lik vida Detay B deki gibi dübele karşılıklı gelecek şekilde monte edilir.

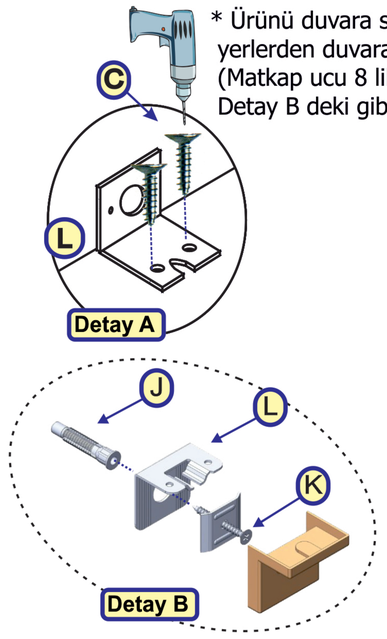

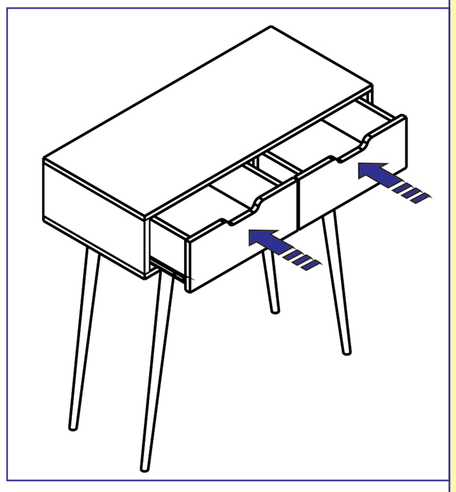

Ürün kullanıma hazır. Güle güle kullanın...

Sayfamıza yapacağınız yorumlar bizim için çok önemlidir. Şimdiden yapmış olduğunuz yorumlar için teşekkür ederiz.