MİLA KOMODİN

MONTAJ ŞEMASI

BENA MT MOBİLYA A.Ş.

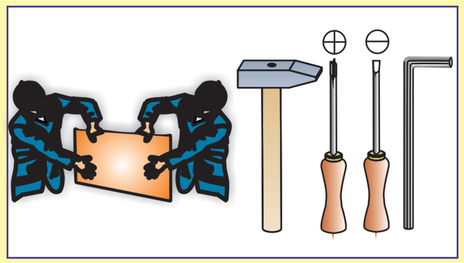

A	B	C	D	E	F	G	H	I	J	K	L	M
Ekzantrik mil	Çekmece rayı	3.5*18 lik vida	3.5*25 lik vida	Arkalık Sabitleyici	Alyan Vida	Alyan Anahtar	Kulp	Kulp Vidası				
12ad.	1 tk.	16ad	2ad.	8ad.	4ad.	1ad.	1ad.	1ad.				

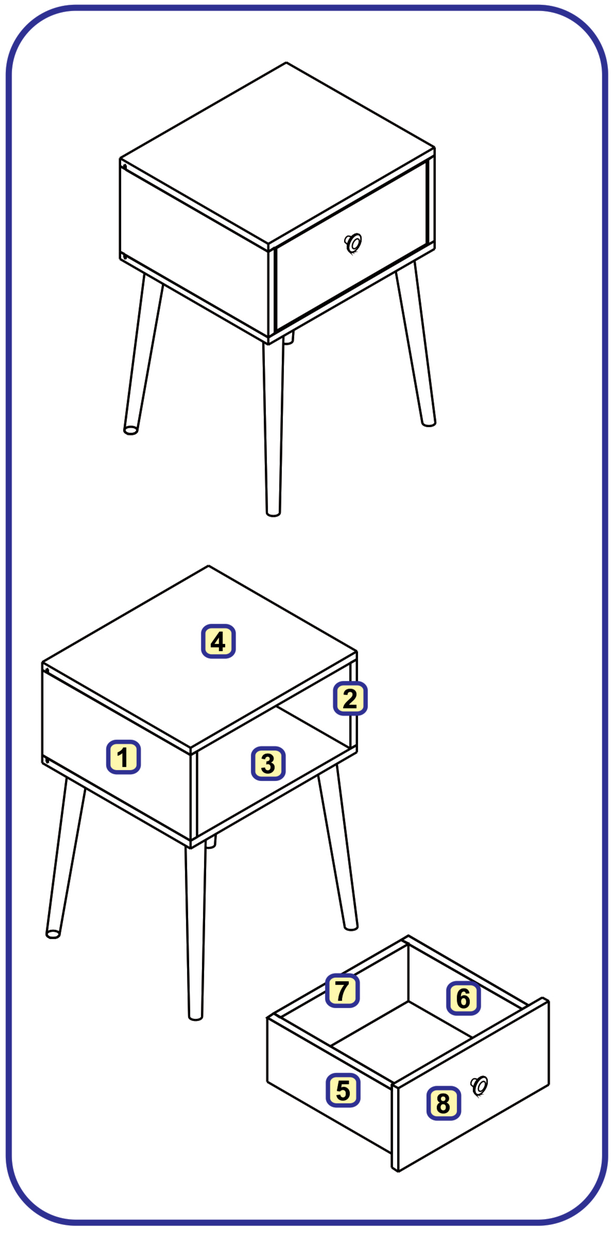

1

* Çekmece rayları, tekerlek kısmı öne bakacak şekilde 3,5*18 lik vidalar ile vida yerlerinden vidalanır.

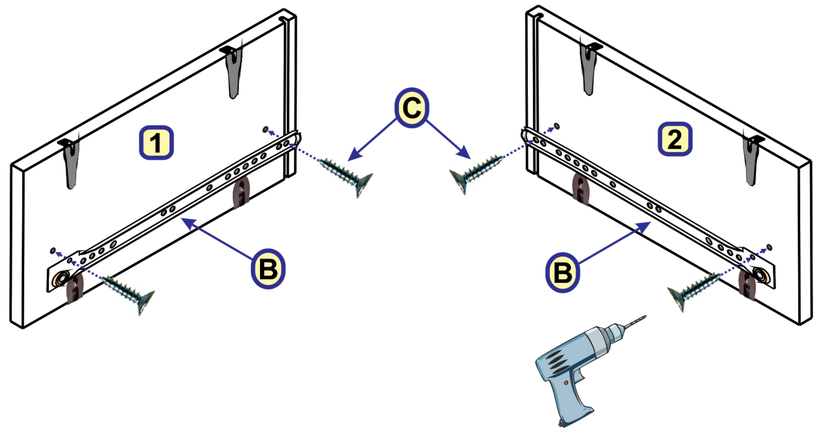

2

* Ekzantrik miller yuvalarına torna vida yardımı ile çevrilerek monte edilir.

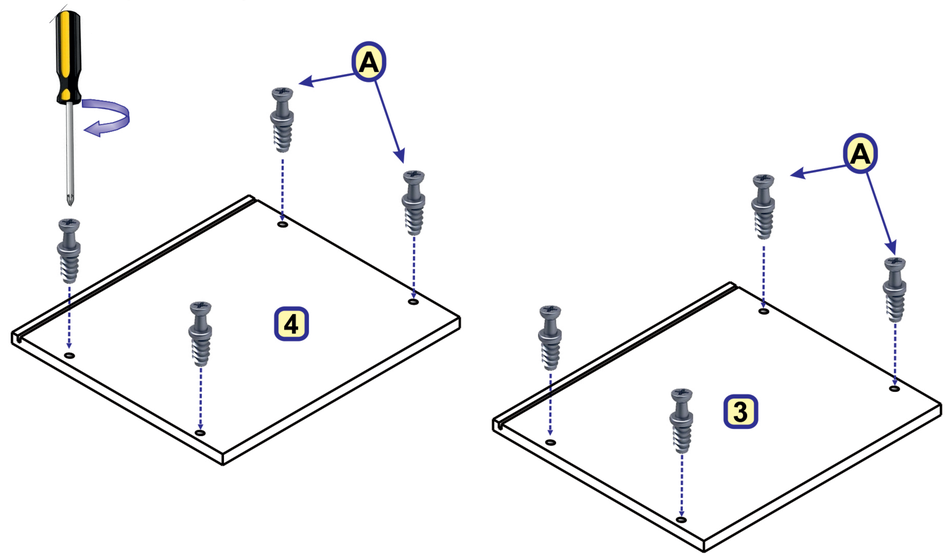

3

* Ekzantrik miller yuvalarına torna vida yardımı ile çevrilerek monte edilir.

* Kulp, kulp vidası ile monte edilir.

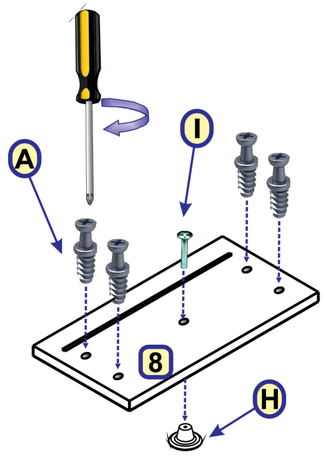

4

* 5 ve 6 numaralı parçalar, 7 numaralı parçaya, alyan vidalar ile monte edilir. Alyan vidalar alyan anahtarla cevrilir.

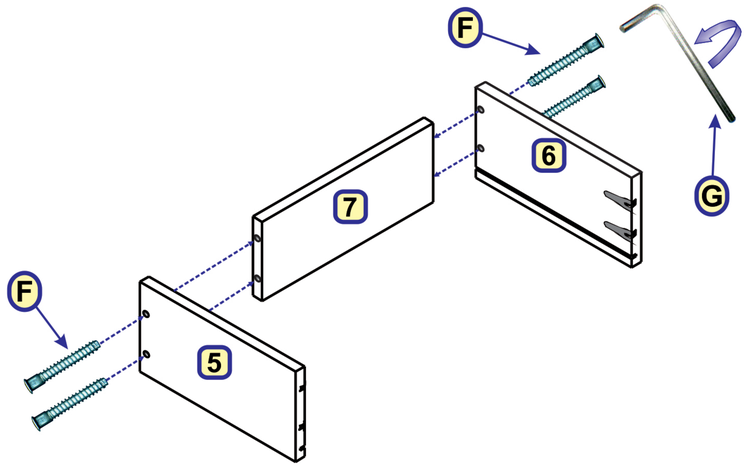

5

* Çekmece tabanı, 5 ve 6 numaralı parçaların kanallarından geçirilerek monte edilir.

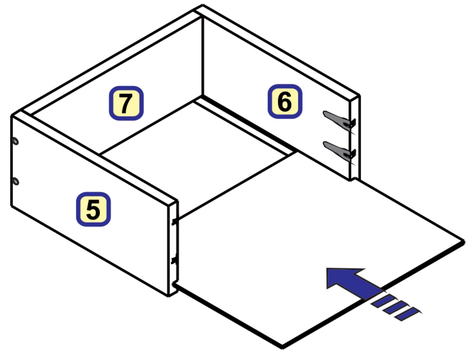

6

* 8 numaralı parça, 5 ve 6 numaralı parçalara şekildeki gibi monte edilir. Ekzantrik miller minifikslerin ağız kısmına gelecek şekilde yerleştirilir, minifikslerin ağız kısmı torna vida ile çevrilir.

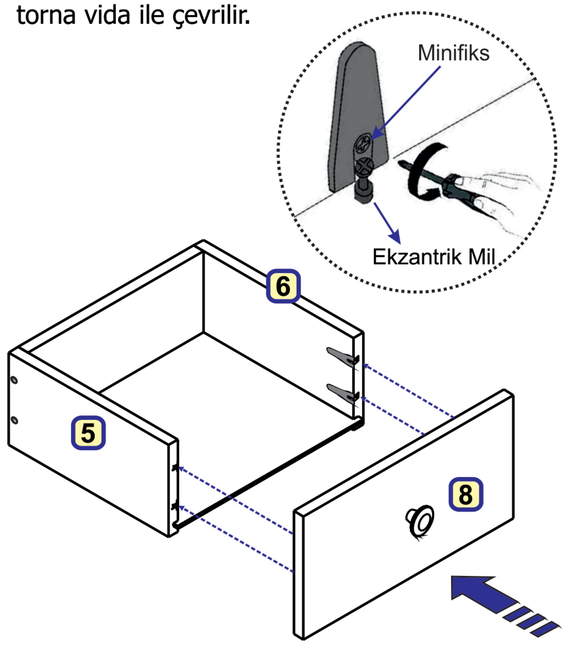

7

* Ray karşılıkları 3.5 *18 lik vidalar ile vidalanır.

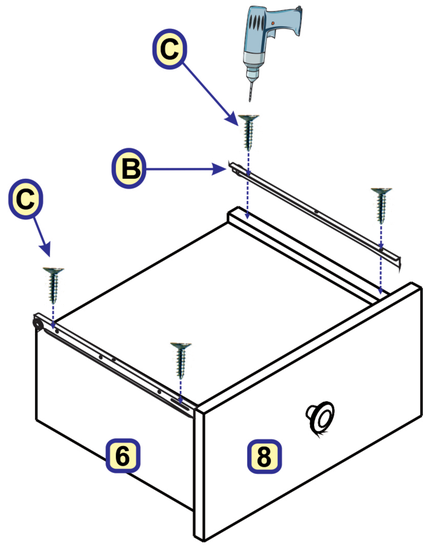

8

* Çekmece tabanları, 3.5*25 lik vidalar ile 7 numaralı parçaya vidalarnır.

* Arkalık sabitleyiciler, 3.5*18 lik vidalar ile vidalanır.

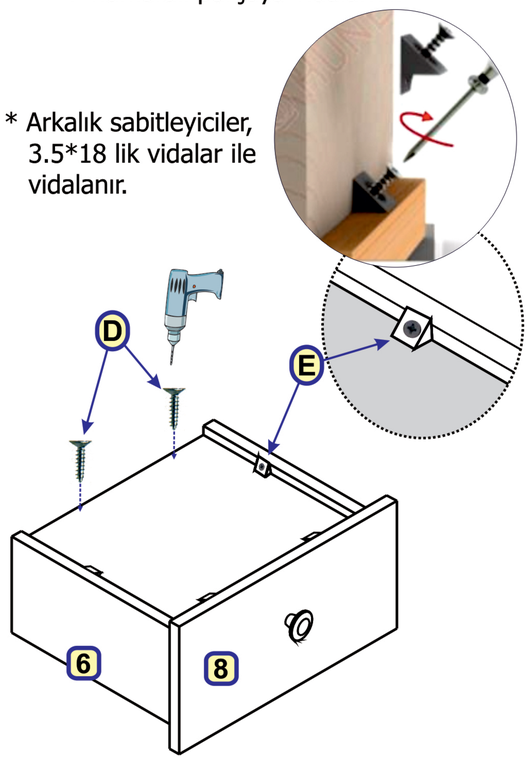

9

* 1 ve 2 numaralı parçalar, 3 numaralı parçaya şekildeki gibi monte edilir. Ekzantrik miller minifikslerin ağız kısmına gelecek şekilde yerleştirilir. Minifikslerin ağız kısmı torna vida ile çevrilir.

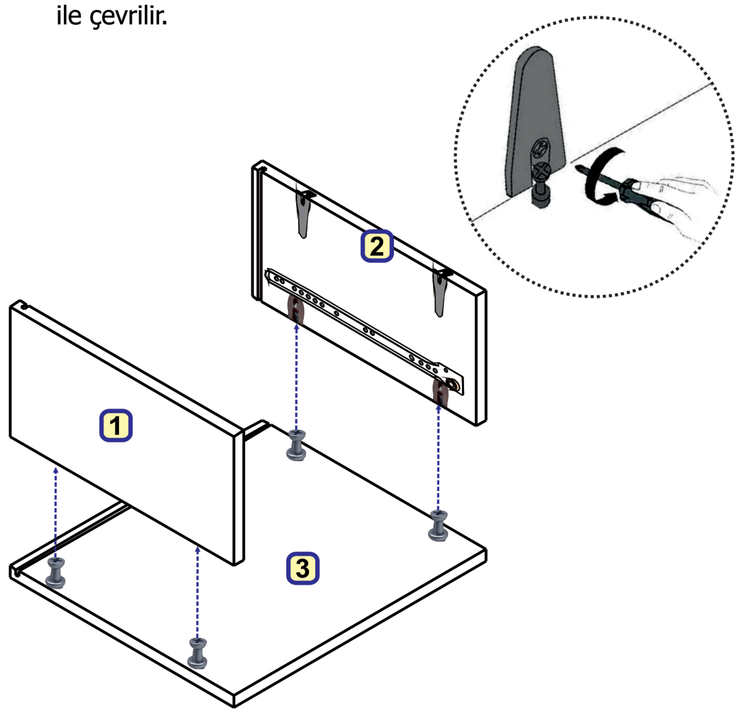

10

* Arkalık kanallaradan geçirilir.

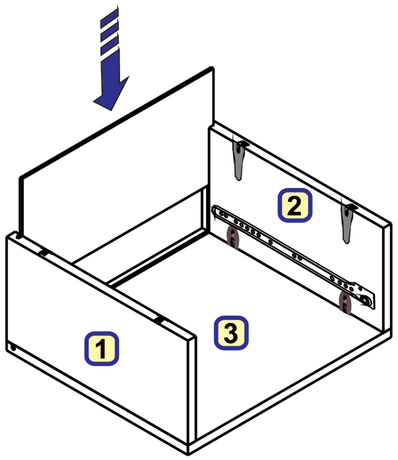

11

* 4 numaralı parça, 1 ve 2 numaralı parçalara şekildeki gibi monte edilir. Ekzantrik miller minifikslerin ağız kısmına gelecek şekilde yerleştirilir. Minifikslerin ağız kısmı torna vida ile çevrilir.

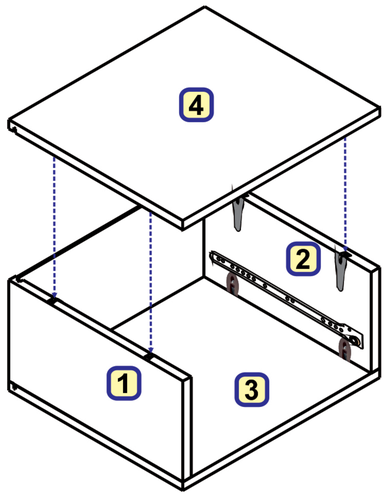

12

* Arkalık sabitleyiciler, 3.5*18 lik vidalar ile vidalanır.

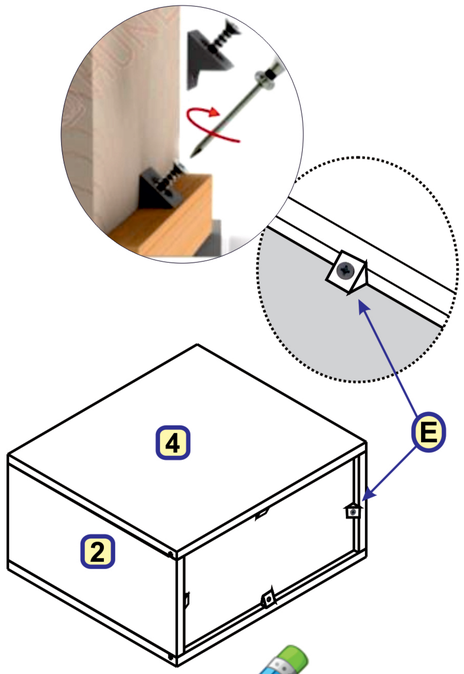

13

* 3 numaralı alt parçaya ayaklar monte edilirken, ayak tabanında bulunan çizgi, parçanın köşelerine bakacak şekilde metal bağlantı elemanına çevrilerek monte edilir.

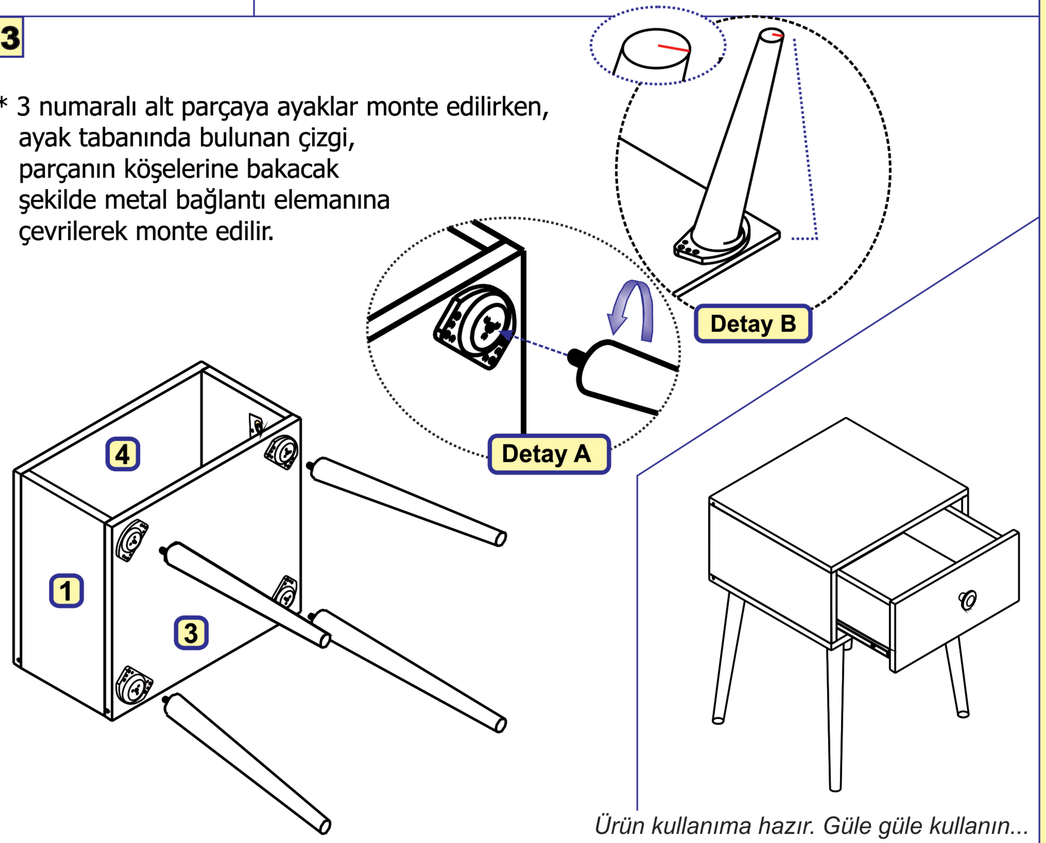

Ürün kullanıma hazır. Güle güle kullanın...

Sayfamıza yapacağınız yorumlar bizim için çok önemlidir. Şimdiden yapmış olduğunuz yorumlar için teşekkür ederiz.