ROVİGO
ÇOK AMAÇLI DOLAP

MONTAJ ŞEMASI

BENA MT MOBİLYA A.Ş.

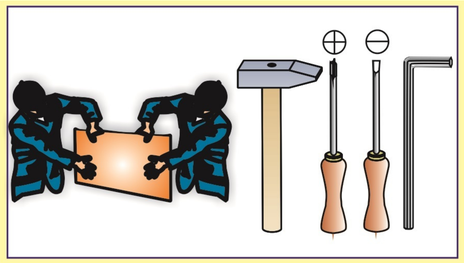

A	B	C	D	E	F	G	H	I	J	K	L	M
Ekzantrik mil	Raf pimi	Süper Deve Menteşe	Süper Deve Menteşe Tabanı	Düz Menteşe Tabanı	Düz Menteşe Tabanı	3.5*18 lik vida	Düşer Kapak Makası	Arkalık Sabitleyici	Ayak	Dübel	6*70 vida	Askı Aparatı
16ad.	3 ad.	2ad.	2ad.	4ad.	4ad.	45ad.	3ad.	8ad.	4ad.	1ad.	1ad.	1ad.

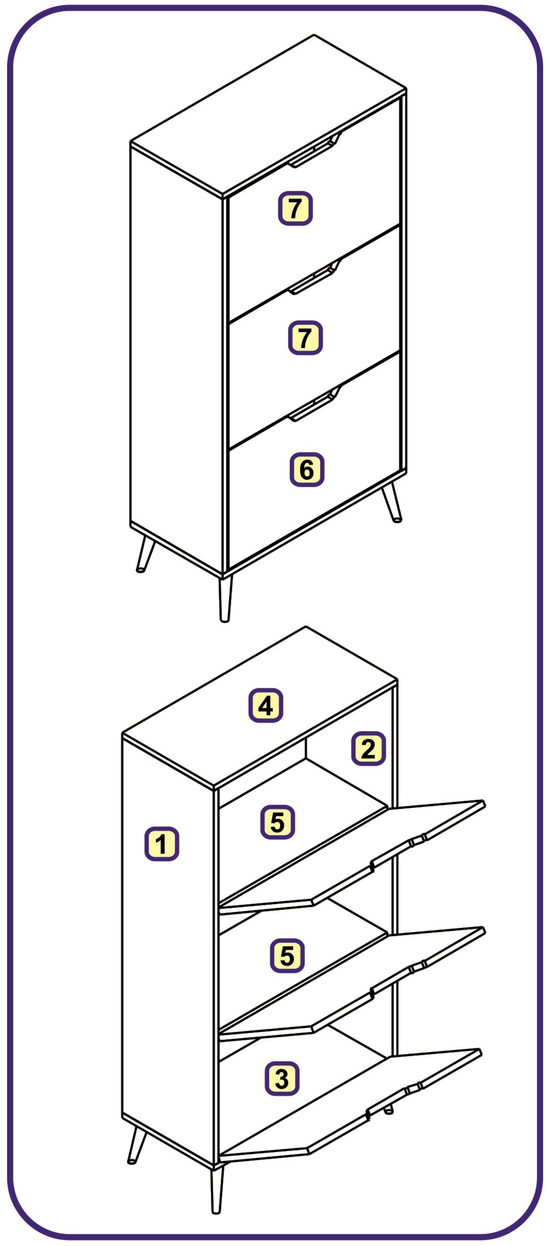

1

* Ekzantrik miller yuvalarına torna vida yardımı ile çevrilerek monte edilir.
* 3 numaralı parçaya menteşe karşılıkları öne bakacak şekilde 3.5*18 lik vidalar ile vidalanır.

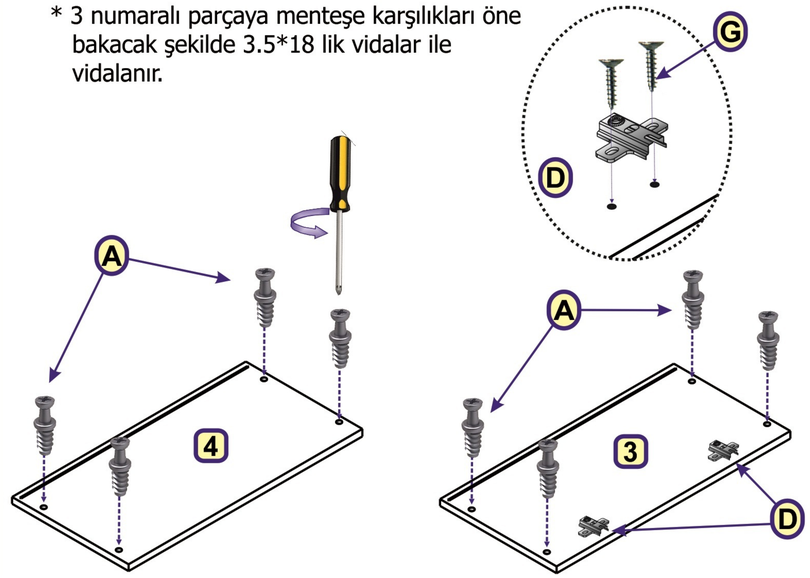

2

* Ekzantrik miller yuvalarına torna vida yardımı ile çevrilerek monte edilir.
* Çivili raf pimleri 2 numaralı parçaya (Parçada iz yerleri belirtilmiştir.) işaretli yerlerden şekildeki gibi çakılır.

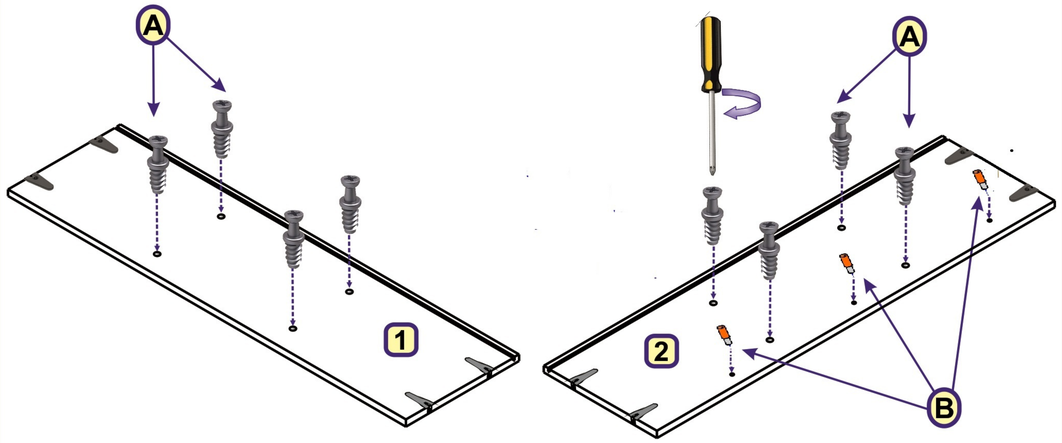

3

* Menteşe karşılıkları öne bakacak şekilde 3.5*18 lik vidalar ile vidalanır.

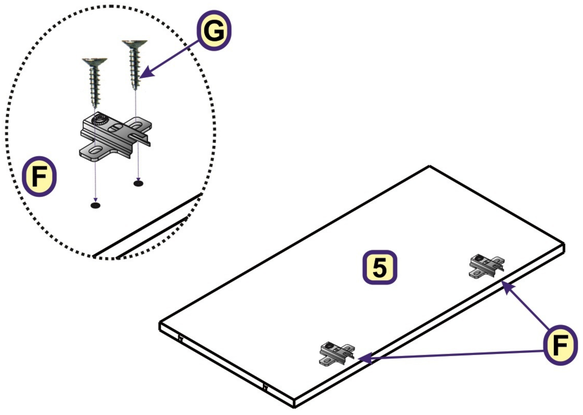

4

* 6 numaralı parçaya Süper Deve menteşeler 3.8*18 lik vidalar ile vidalanır.
* 5 numaralı parçalara Düz menteşeler 3.5*18 lik vidalar ile vidalanır.

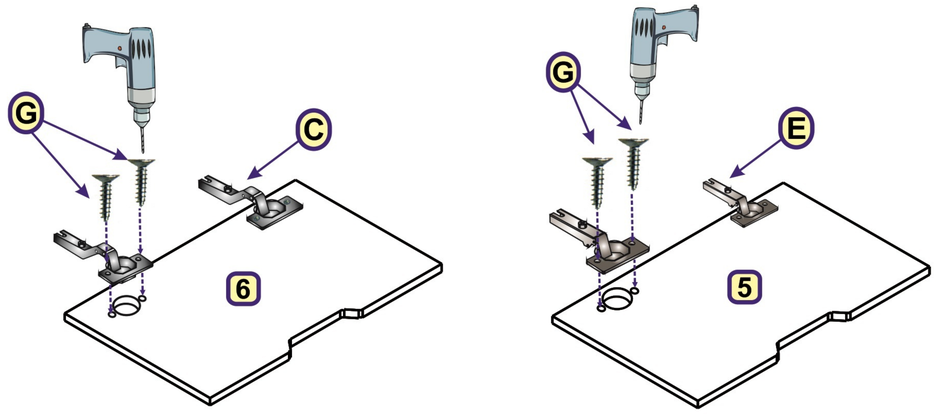

5

* 1 ve 2 numaralı parçalar, 5 numaralı parçalara şekildeki gibi monte edilir. Ekzantrik miller minifikslerin ağız kısmına gelecek şekilde yerleştirilir, minifikslerin ağız kısmı torna vida ile çevrilir.

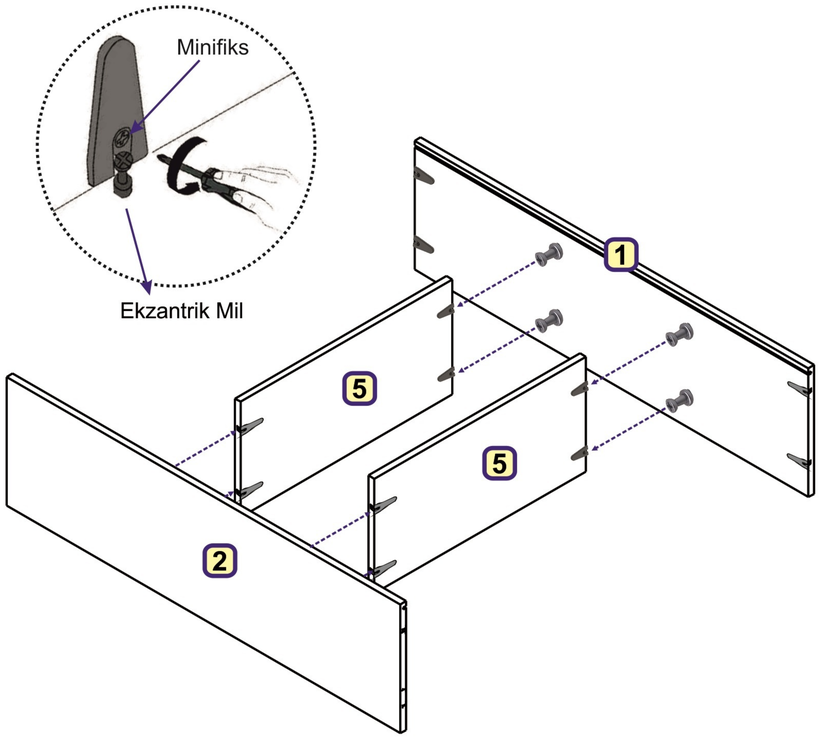

6

* 4 numaralı parça, 1 ve 2 numaralı parçalara şekildeki gibi monte edilir. Ekzantrik miller minifikslerin ağız kısmına gelecek şekilde yerleştirilir, minifikslerin ağız kısmı torna vida ile çevrilir.

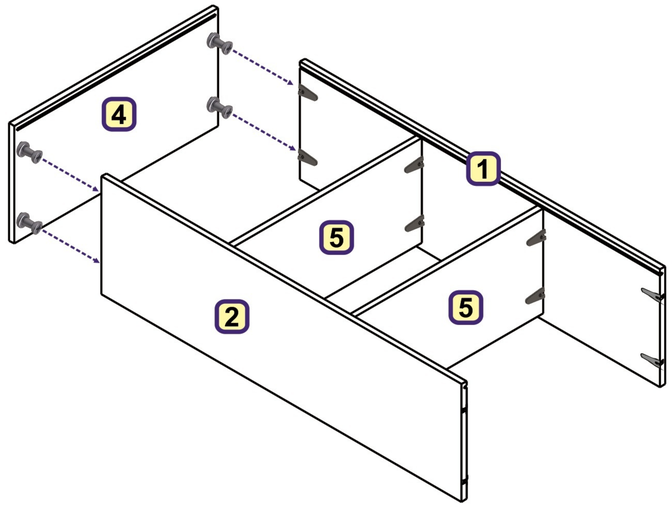

7

* Arkalık parçaların kanallarından geçirilir.
* 3 numaralı parça, 1 ve 2 numaralı parçalara şekildeki gibi monte edilir. Ekzantrik miller minifikslerin ağız kısmına gelecek şekilde yerleştirilir, minifikslerin ağız kısmı torna vida ile çevrilir.

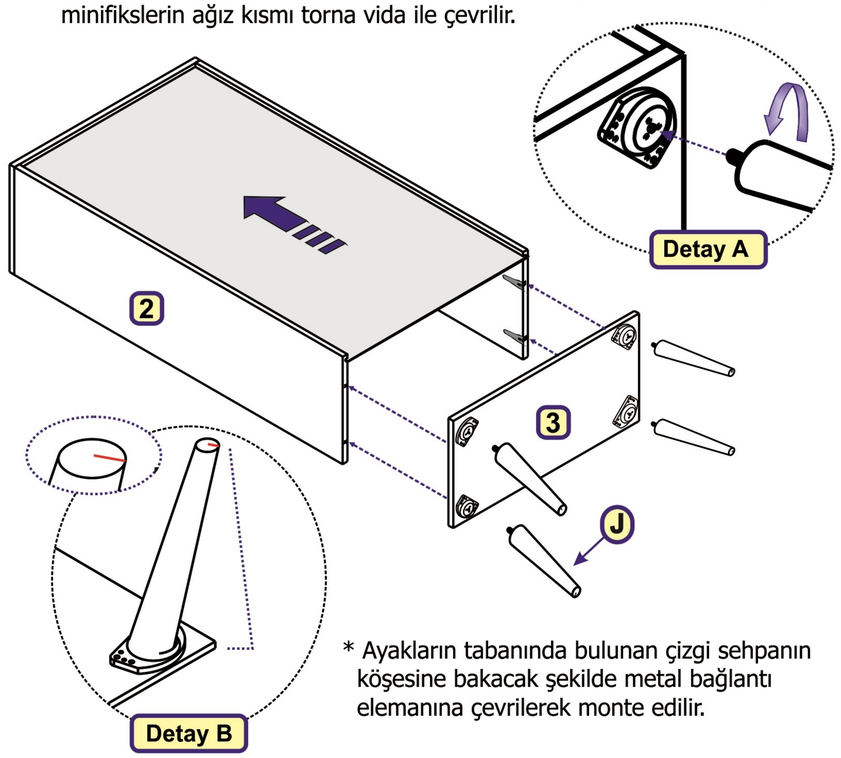

* Ayakların tabanında bulunan çizgi sehpanın köşesine bakacak şekilde metal bağlantı elemanına çevrilerek monte edilir.

8

* Arkalık sabitleyiciler, 3.5*18 lik vidalar ile vidalanır.

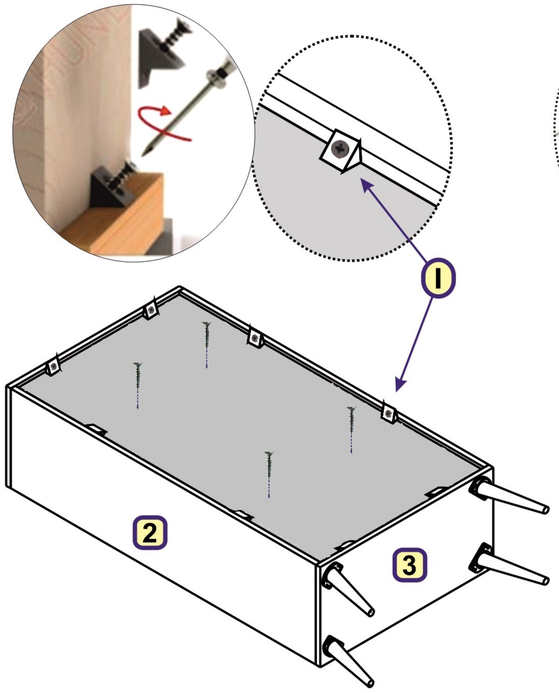

9

* Kapaklar menteşelerinden menteşe karşılıklarına ayar vidası ile vidalanır.

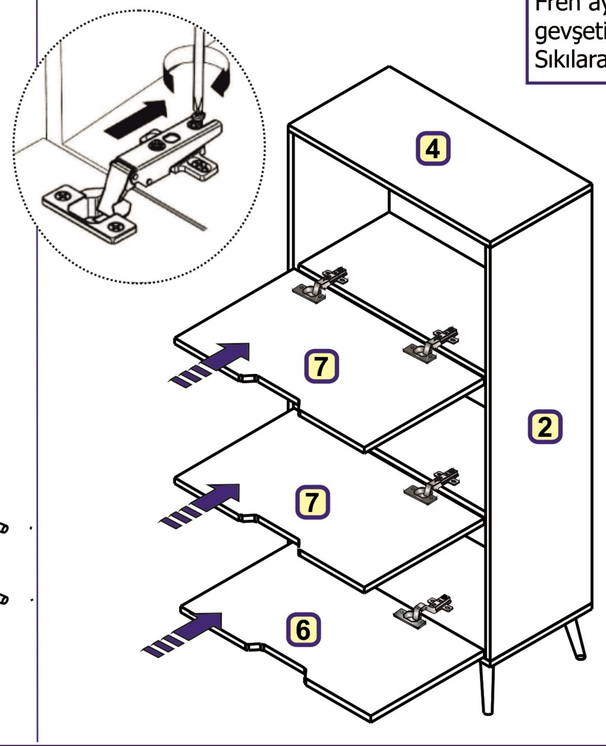

10

* Düşer kapak mekanizması kapağa ve yan parçalara şekildeki gibi 3.5*18 lik vidalar ile vidalanır

Fren ayarı: frenin vidası gevşetilerek fren kuvveti artar. Sıkılarak fren kuvveti azalır.

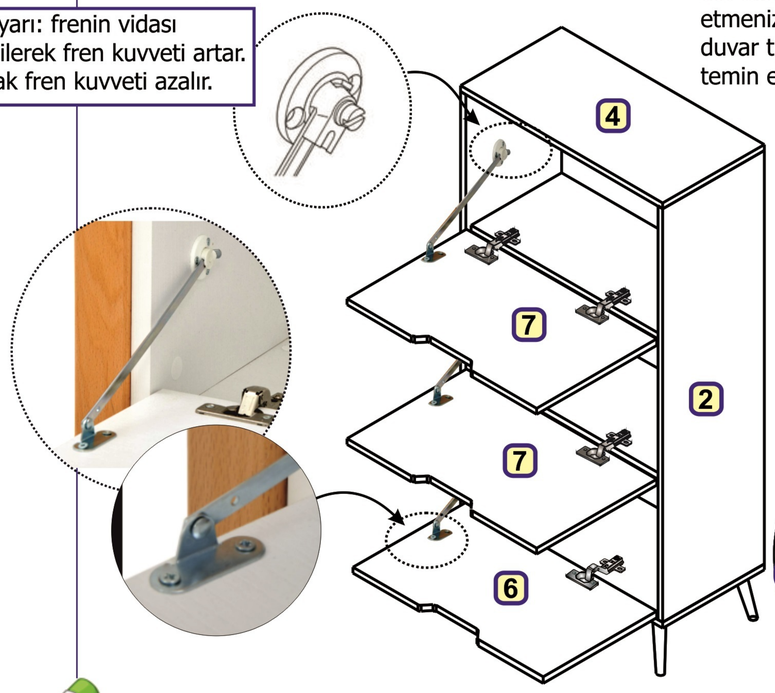

NOT:

Montaj paketi içerisinden çıkan duvara sabitleme aparıtını, üst tabla içinden ya da üst tabla dışından duvara monte etmenizi öneririz. Montaj paketinden çıkan vida ve dübel, duvar tipinden farklı ise duvar tipinize uygun vida ve dübel temin etmeniz gerekmektedir.

* Askı Aparatı 3,5*18 lik vidalar ile Detay A daki şekilde parçaya vidalanır.
* Ürünü duvara sabitlemek için, askı aparatlarının bulunduğu yerlerden duvara önce 10 luk dübel çakılır. (Matkap ucu 8 lik elmas olmalıdır.) sonra 6*70 lik vida Detay B deki gibi dübele karşılıklı gelecek şekilde monte edilir.

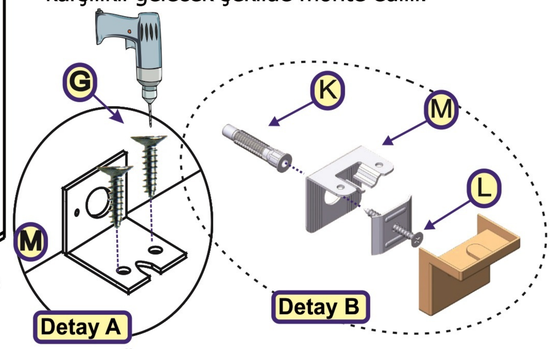

Ürün kullanıma hazır. Güle güle kullanın...

Sayfamıza yapacağınız yorumlar bizim için çok önemlidir. Şimdiden yapmış olduğunuz yorumlar için teşekkür ederiz.