TRENLİNE ŞİFONYER

MONTAJ ŞEMASI

BENA MT MOBİLYA A.Ş.

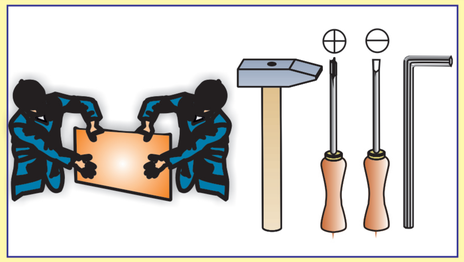

A	B	C	D	E	F	G	H	I	J	K	L	M
Ekzantrik mil	Çekmece rayı	3.5*18 lik vida	3.5*25 lik vida	Arkalık Sabitleyici	Alyan Vida	Alyan Anahtar	Kulp	Kulp vidası				
26ad.	4 tk.	54ad.	8ad.	22ad.	17ad.	1ad.	4ad.	8ad.				

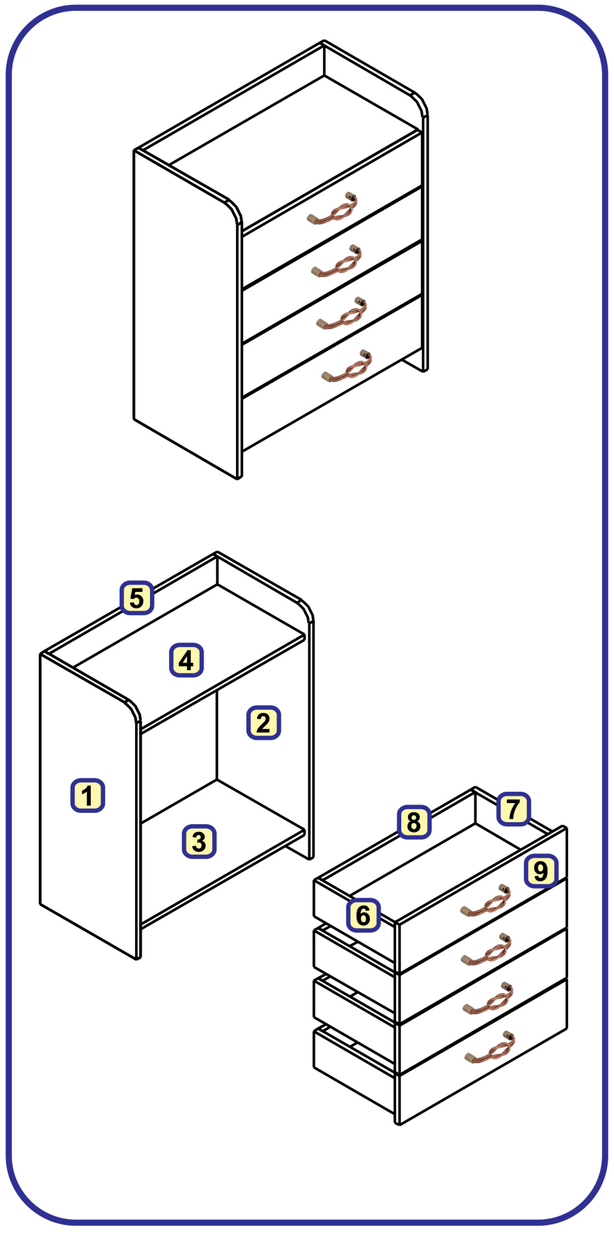

1

* Çekmece rayları, tekerlek kısmı öne bakacak şekilde 3.5*18 lik vidalar ile vida yerlerinden vidalanır.
* Ekzantrik miller yuvalarına torna vida yardımı ile çevrilerek monte edilir.

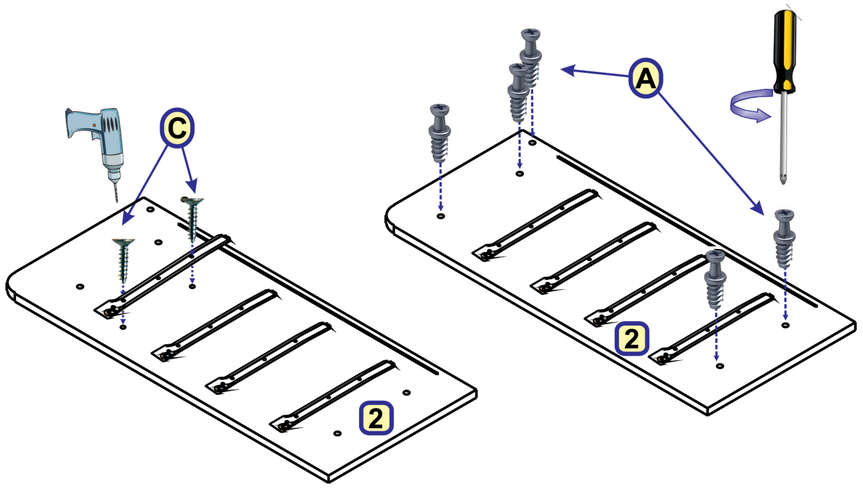

2

* Çekmece rayları, tekerlek kısmı öne bakacak şekilde 3.5*18 lik vidalar ile vida yerlerinden vidalanır.
* Ekzantrik miller yuvalarına torna vida yardımı ile çevrilerek monte edilir.

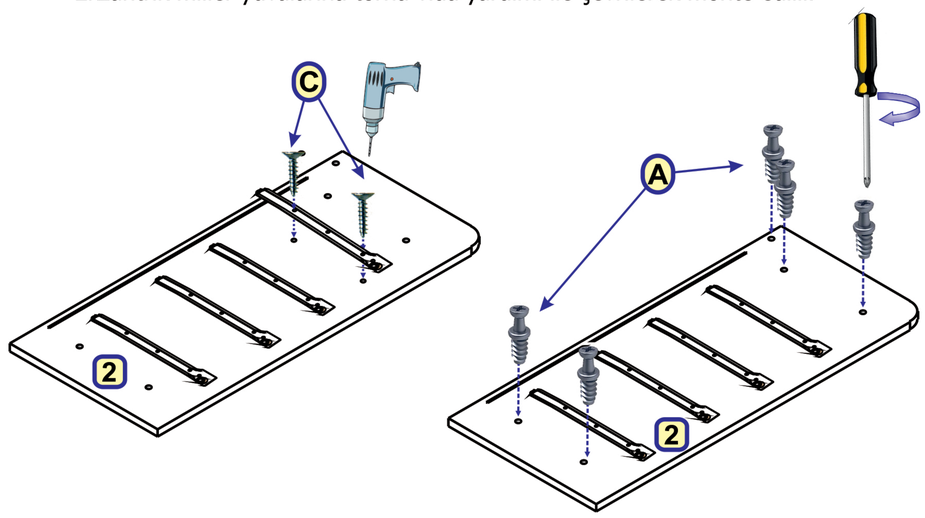

3

* Ekzantrik miller yuvalarına torna vida yardımı ile çevrilerek monte edilir.
* Kulplar, kulp vidası ile monte edilir.

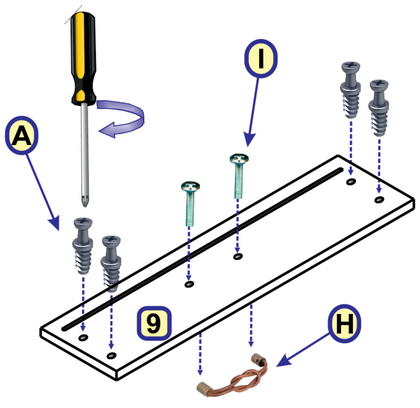

4

* 6 ve 7 numaralı parçalar, 8 numaralı parçalara, alyan vidalar ile monte edilir. Alyan vidalar alyan anahtarla cevrilir.

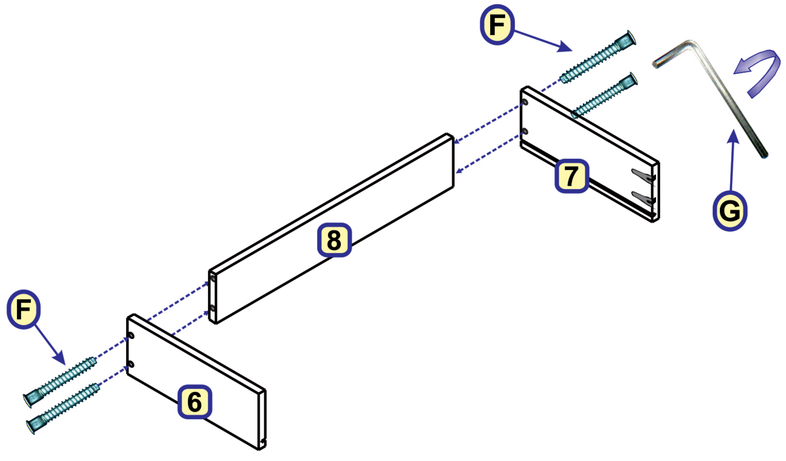

5

* Çekmece tabanları, 6 ve 7 numaralı parçaların kanallarından geçirilerek monte edilir.

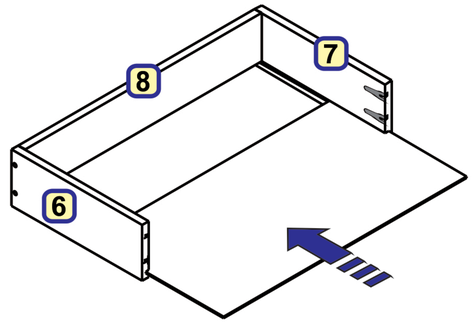

6

* 9 numaralı parçalar, 6 ve 7 numaralı parçalara şekildeki gibi monte edilir. Ekzantrik miller minifikslerin ağız kısmına gelecek şekilde yerleştirilir, minifikslerin ağız kısmı torna vida ile çevrilir.

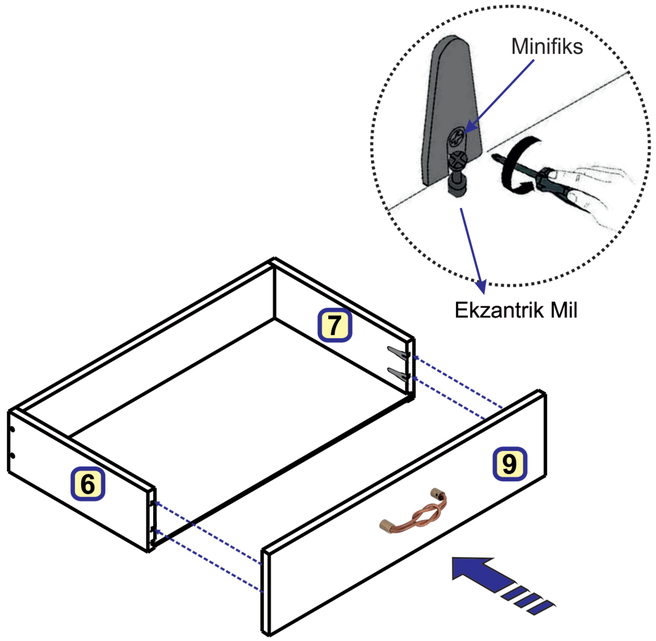

7

* Ray karşılıkları 3.5 *18 lik vidalar ile vidalanır.

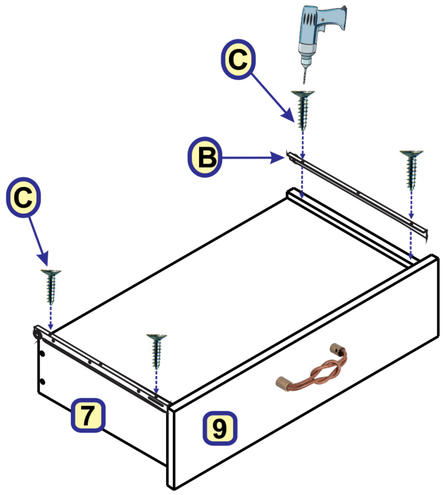

8

* Çekmece tabanları, 3.5*25 lik vidalar ile 8 numaralı parçaya vidalanır.

* Arkalık sabitleyiciler, 3.5*18 lik vidalar ile vidalanır.

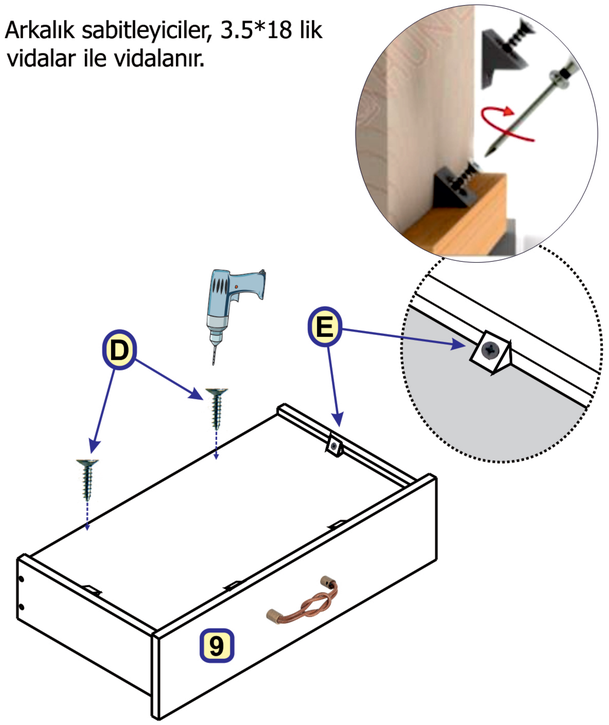

9

* 5 numaralı parça, 4 numaralı parçaya alyan vida ile monte edilir. Alyan vida alyan anahtarla çevrilir.

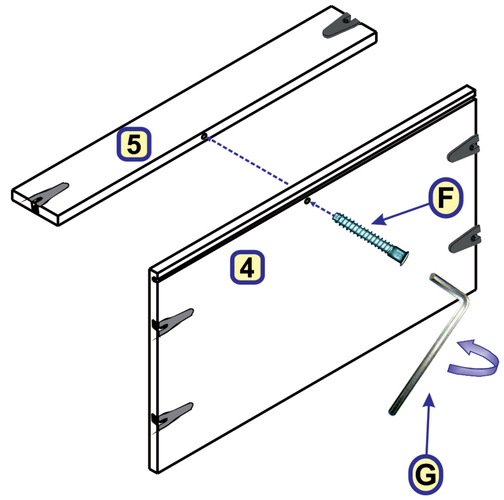

10

* 1 numaralı parça, 3, 4 ve 5 numaralı parçalara şekildeki gibi monte edilir. Ekzantrik miller minifikslerin ağız kısmına gelecek şekilde yerleştirilir. Minifikslerin ağız kısmı torna vida ile çevrilir.

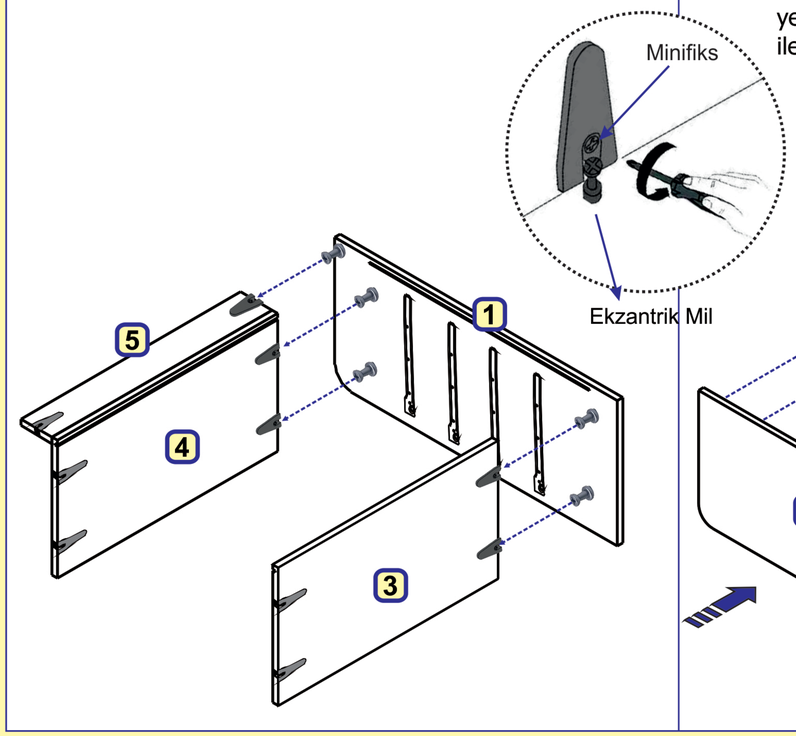

11

* Arkalıklar kanallardan geçirilerek sabitlenir.

* 2 numaralı parça, 3, 4 ve 5 numaralı parçalara şekildeki gibi monte edilir. Ekzantrik miller minifikslerin ağız kısmına gelecek şekilde yerleştirilir. Minifikslerin ağız kısmı torna vida ile çevrilir.

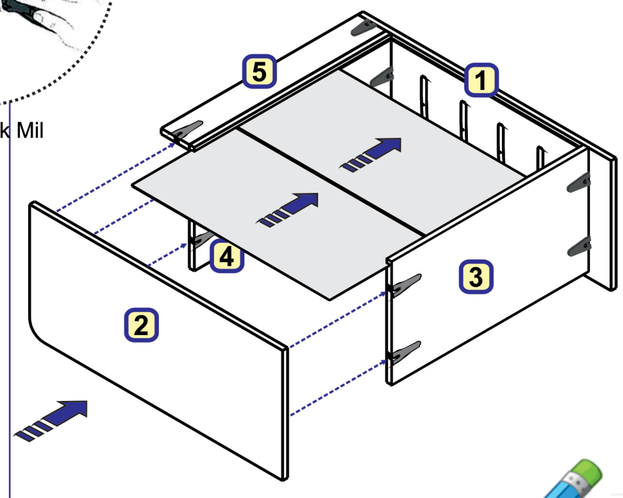

12

* Arkalık sabitleyiciler, 3.5*18 lik vidalar ile vidalanır.

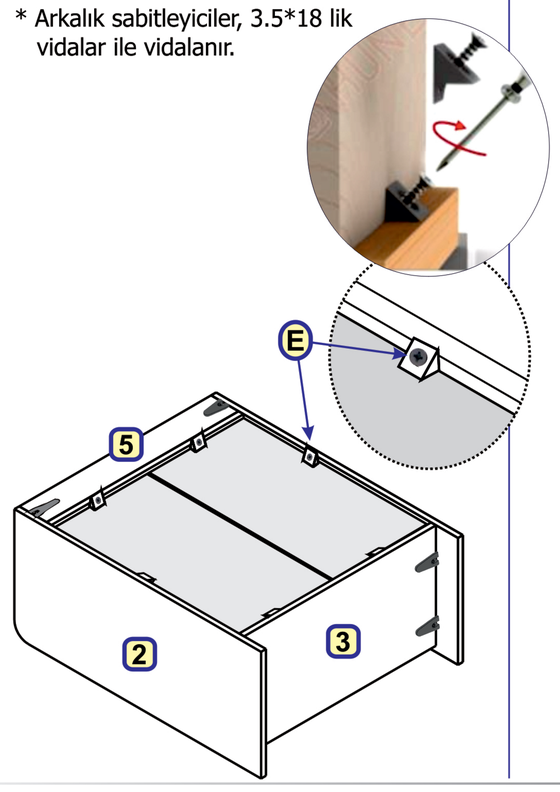

13

* Çekmece modülleri şekildeki gibi yerleştirilir.

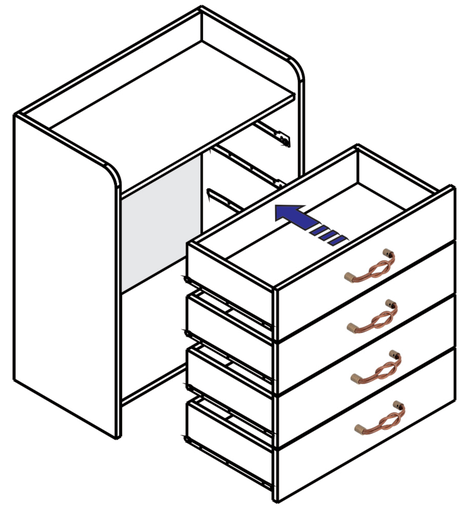

Ürün kullanıma hazır. Güle güle kullanın...

Sayfamıza yapacağınız yorumlar bizim için çok önemlidir. Şimdiden yapmış olduğunuz yorumlar için teşekkür ederiz.