ASKILIK MONTAJ

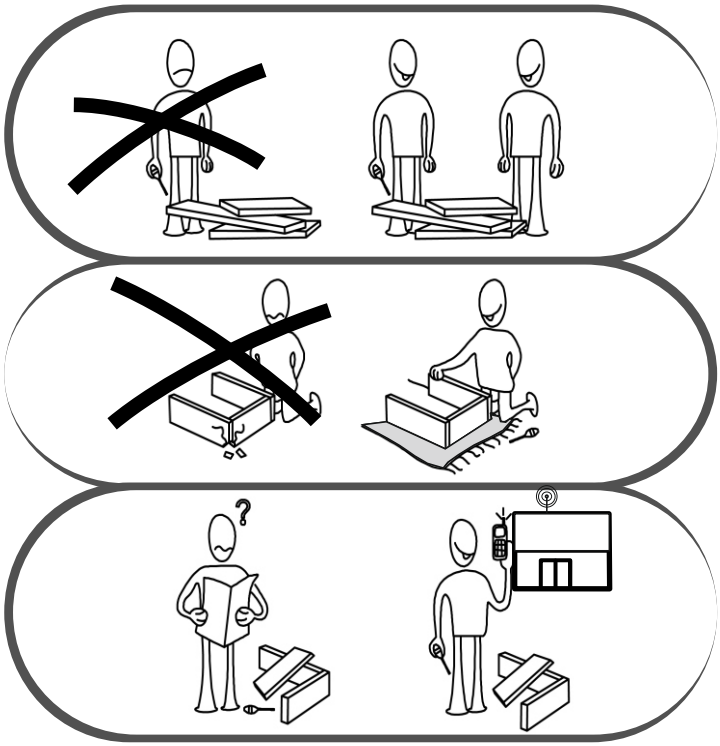

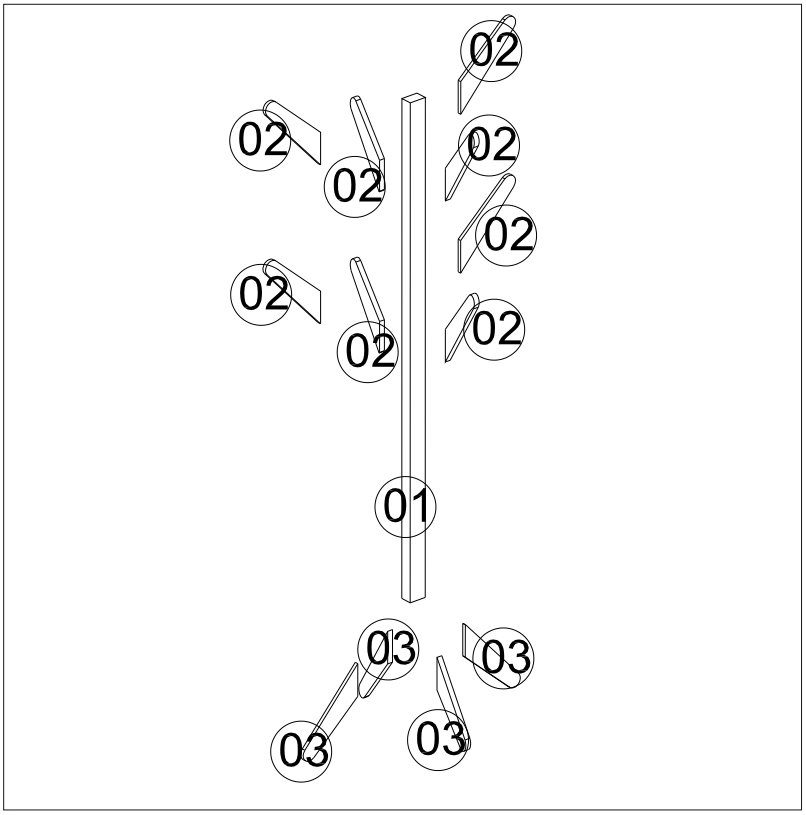

AKSESUAR LİSTESİ / ACCESSORY LIST

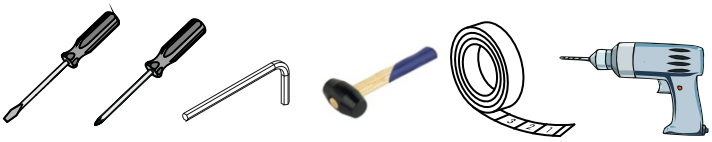

Bu modülün kurulumu için gerekli olan araçlar.
The necessary tools (not included)

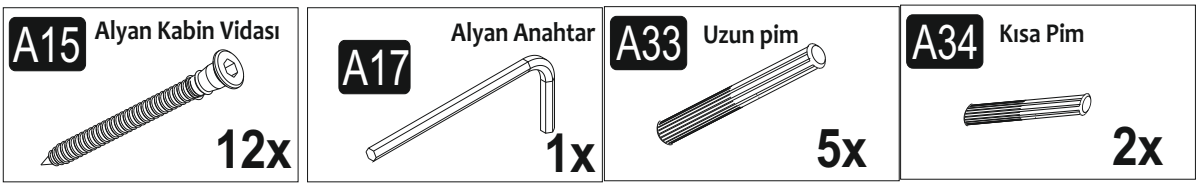

Sizlere daha iyi hizmet verebilmek ve kullanım dışı kalan atık malzemelerin tekrar üretim süreçlerine kazandırılması için lütfen geri dönüşüme destek verelim...
Daha güzel bir DÜNYA için çevreyi koruyalım....
Bizi tercih ettiğiniz için teşekkür ederiz :)

In order to provide better service to you again and gain to the production process of the use of non- recycled waste material support, please let us ... Let us preserve the environment for a better WORLD.... Thank you for choosing us :)

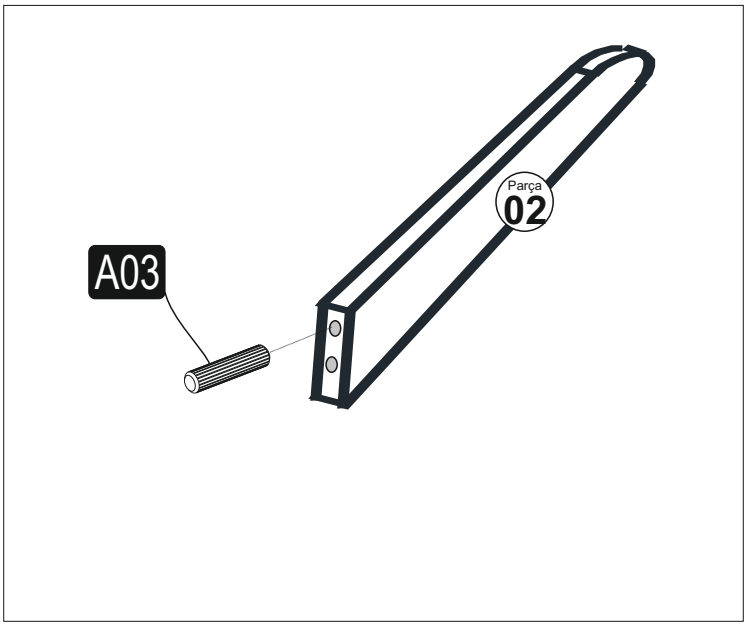
A03
Parça
02

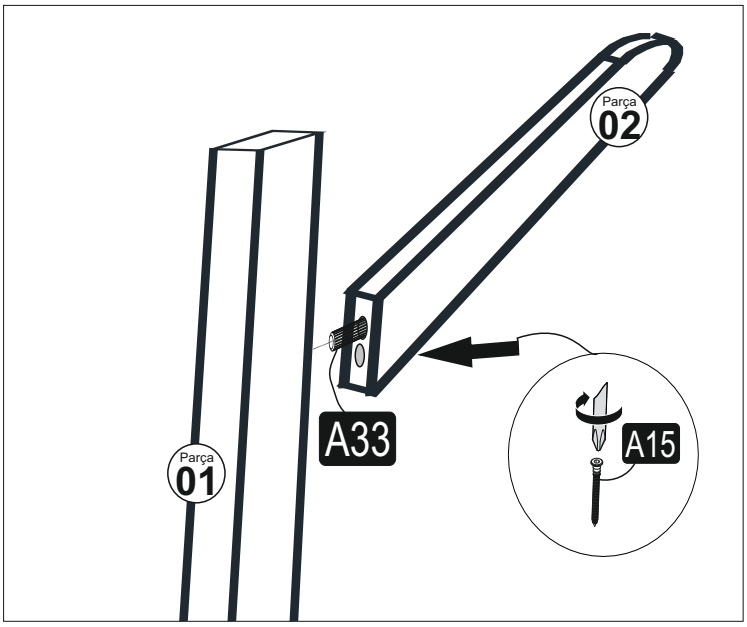
Parça
02
Parça
01
A33
A15

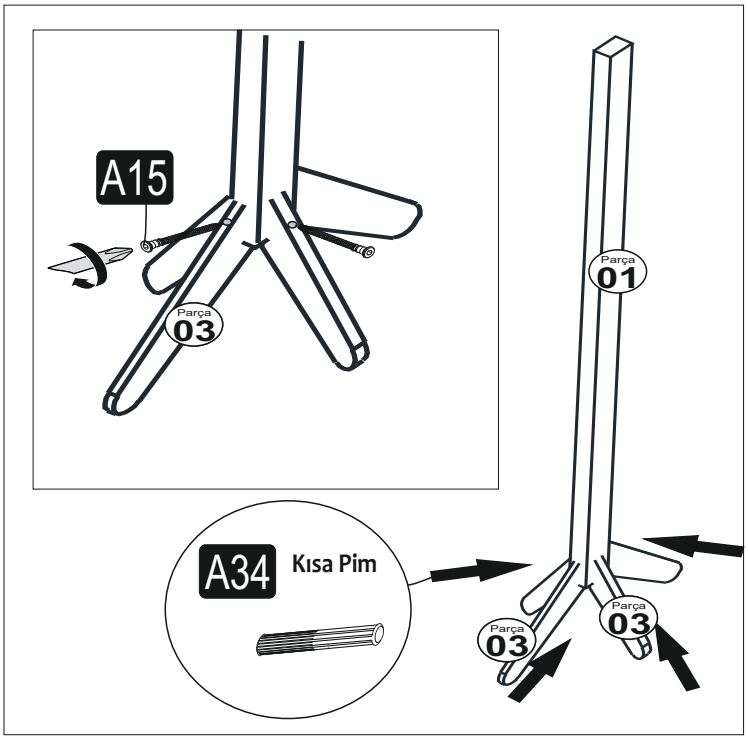
A15
Parça
03
Parça
01
A34
Kısa Pim
Parça
03
Parça
03

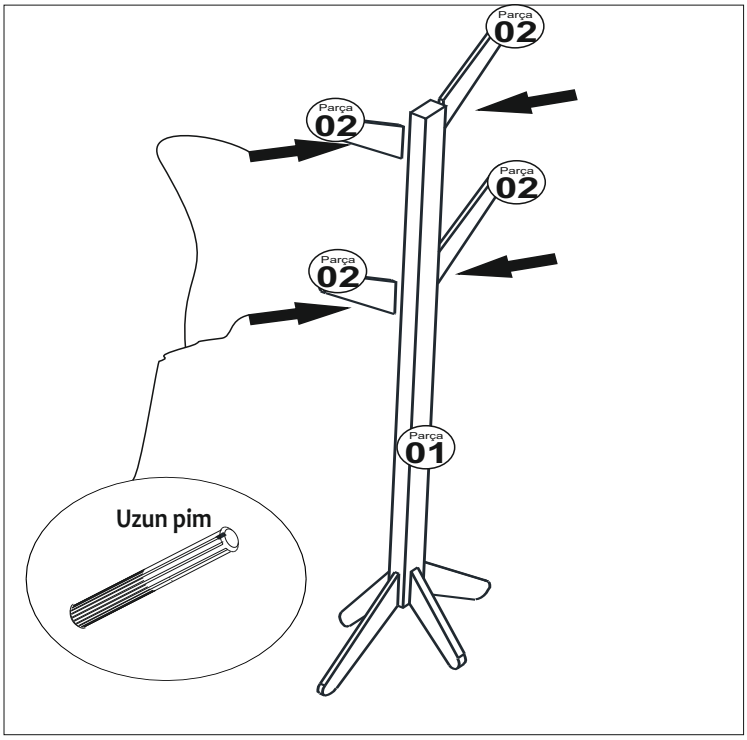
Parça
02
Parça
02
Parça
02
Parça
02
Parça
01
Uzun pim

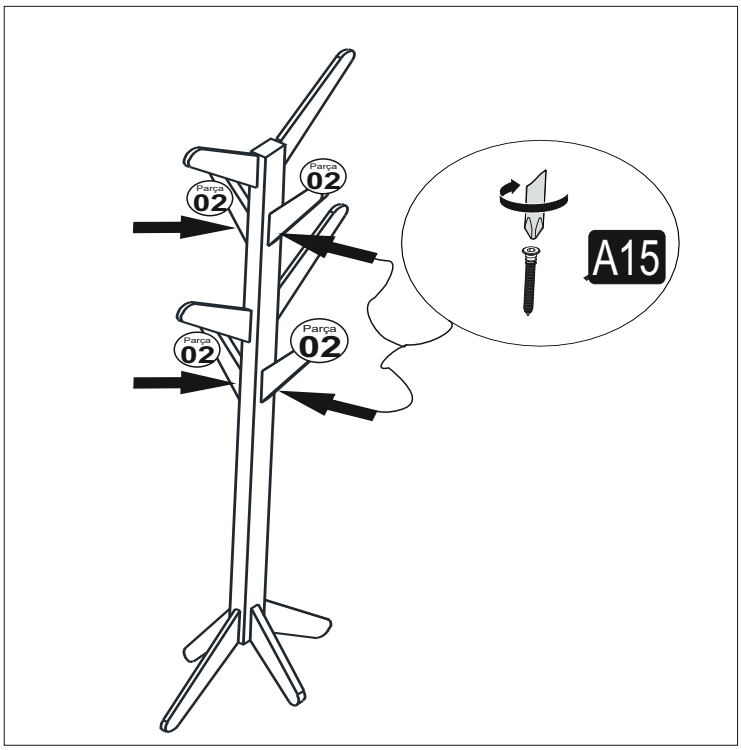
Parça
02
Parça
02
Parça
02
Parça
02
A15

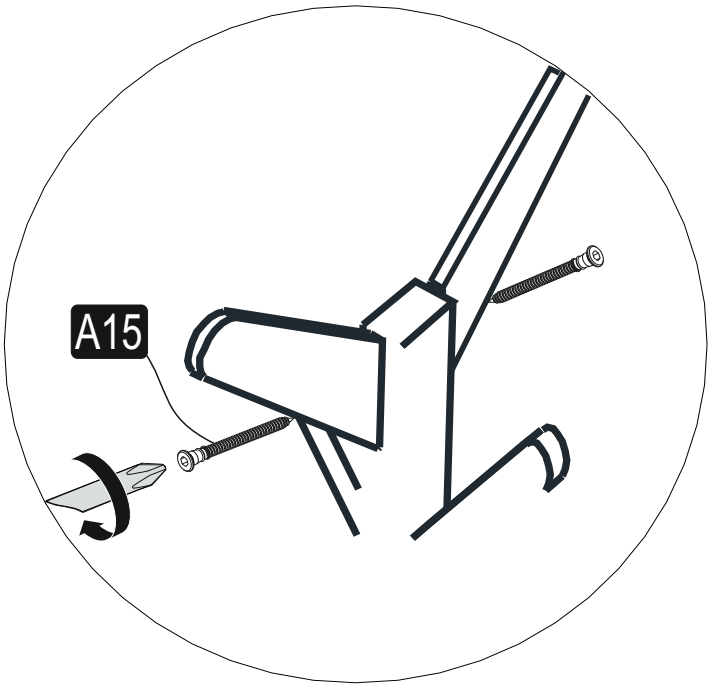
A15