ŞİFONYER

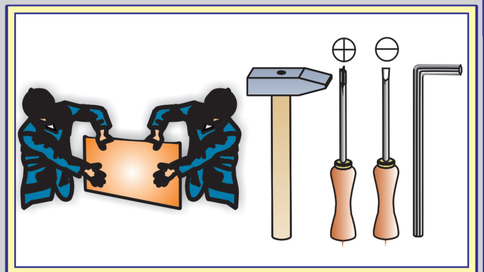

A	B	C	D	E	F	G	H	I	J	K	L	M	N
Ekzantrik mil 24ad.	Çekmece rayı 4 tk.	3.5*25 lik vida 8 ad.	3.5*18 lik vida 48ad	Ayak bağlantı aparatı 4ad.	Ayak 4ad.	Arkalık sabitleyici 24ad.	Alyan Vida 16ad.	Alyan Anahtar 1ad.					

MONTAJ ŞEMASI

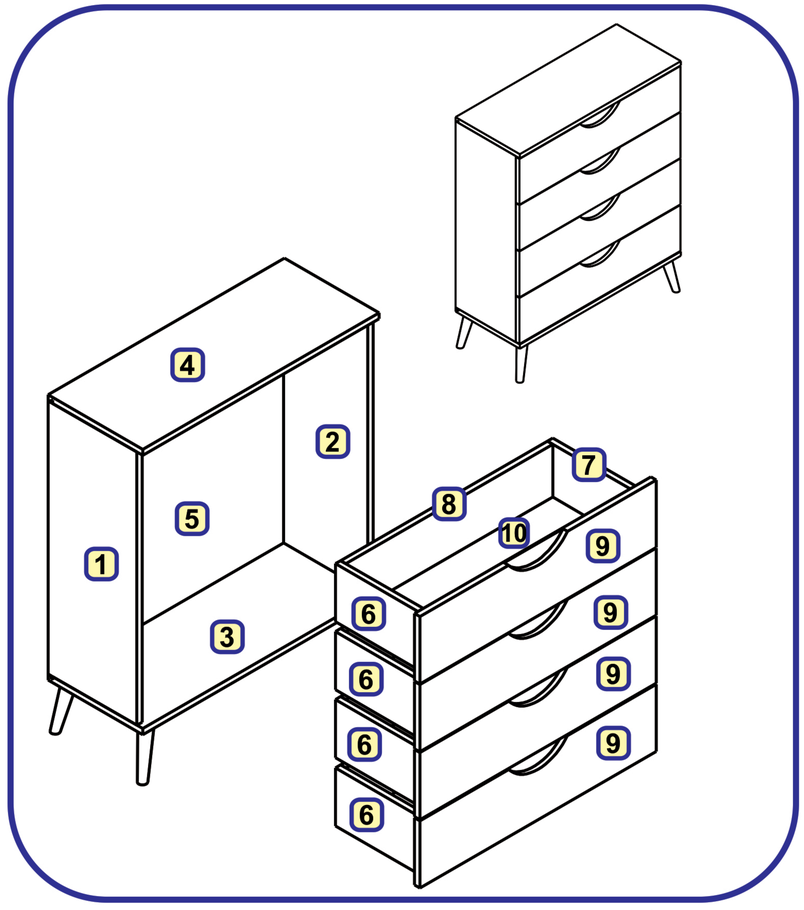

Adım - 1

3 ve 4 numaralı parçalar kanal kısmı yukarı bakacak şekilde yere yatırılır. Ekzantrik miller yuvalarına torna vida yardımı ile çevrilerek monte edilir.

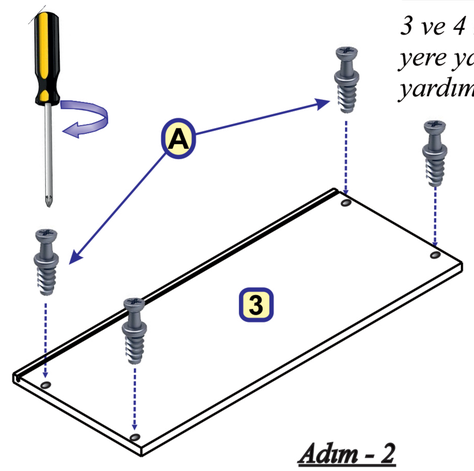

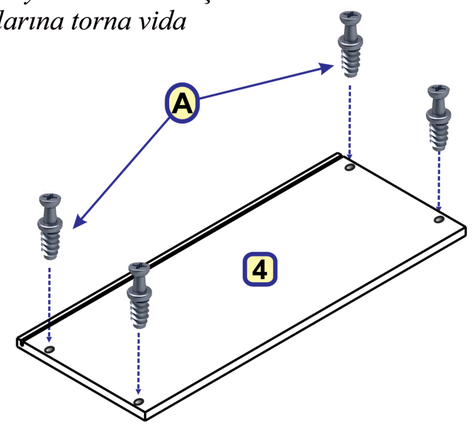

Adım - 2

*1 ve 2 numaralı parçalara çekmece rayları,tekerlek kısmı öne bakacak şekilde 3,5*18 lik vidalar ile vida yerlerinden vidalanır.*

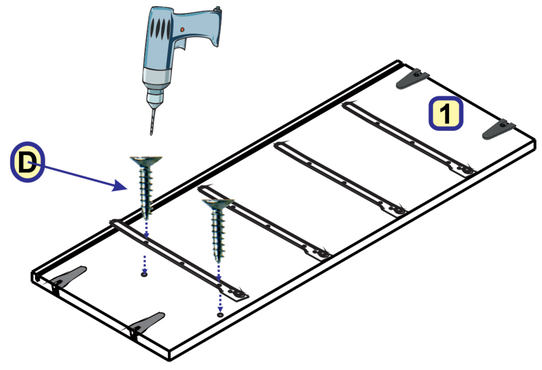

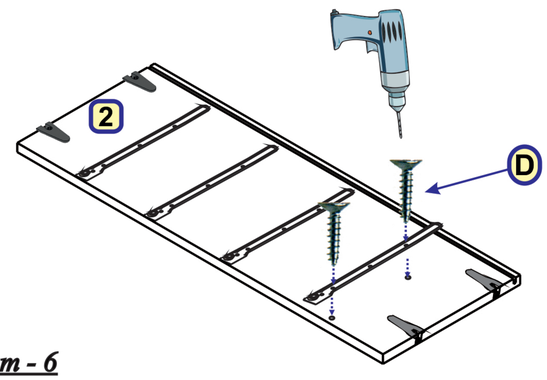

Adım - 3

9 numaralı parçalar kanal kısmı yukarı bakacak şekildeyere yatırılır. Ekzantrik miller yuvalarına torna vida yardımı ile çevrilerek monte edilir.

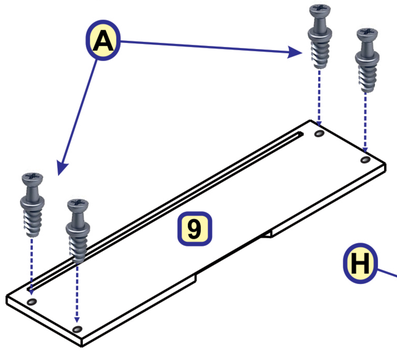

Adım - 4

6 ve 7 numaralı parçalar, 8 numaralı parçalara alyan vidalar ile monte edilir. Alyan vidalar alyan anahtarla cevrilir.

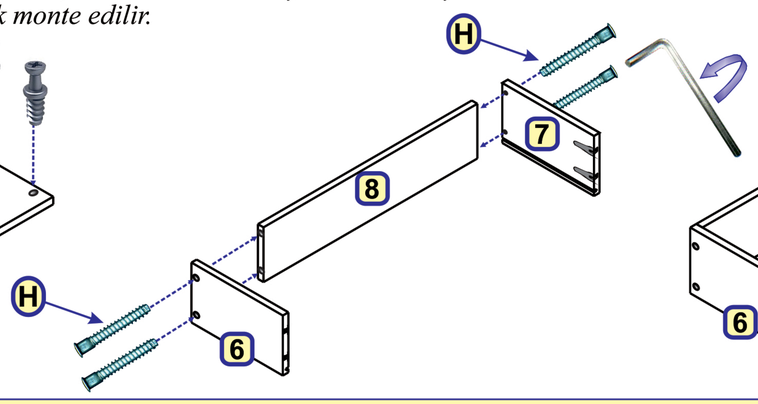

Adım - 5

10 numaralı çekmece tabanları, 6 ve 7 numaralı parçaların kanallarından geçirilerek monte edilir.

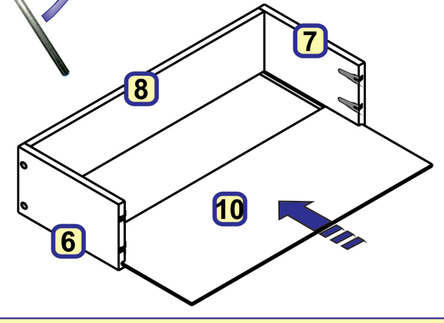

Adım - 6

9 numaralı parçalar,6 ve 7 numaralı parçalara şekildeki gibi monte edilir. Ekzantrik miller minifikslerin ağız kısmına gelecek şekilde yerleştirilir ve minifikslerin ağız kısmı torna vida ile çevrilir.

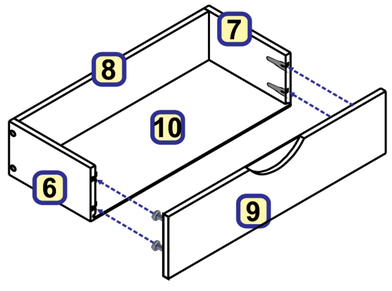

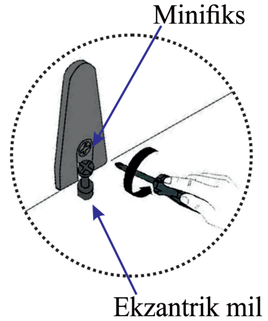

BENA MT MOBİLYA A.Ş.

Adım - 7

*Çekmece tabanları, 3.5*25 lik vidalar ile 8 numaralı parçalara vidalarnır.*
Arkalık sabitleyiciler, çekmece tabanına şekildeki gibi vidalanır.
*Ray karşılıkları 3,5 *18 lik vidalar ile vidalanır.*

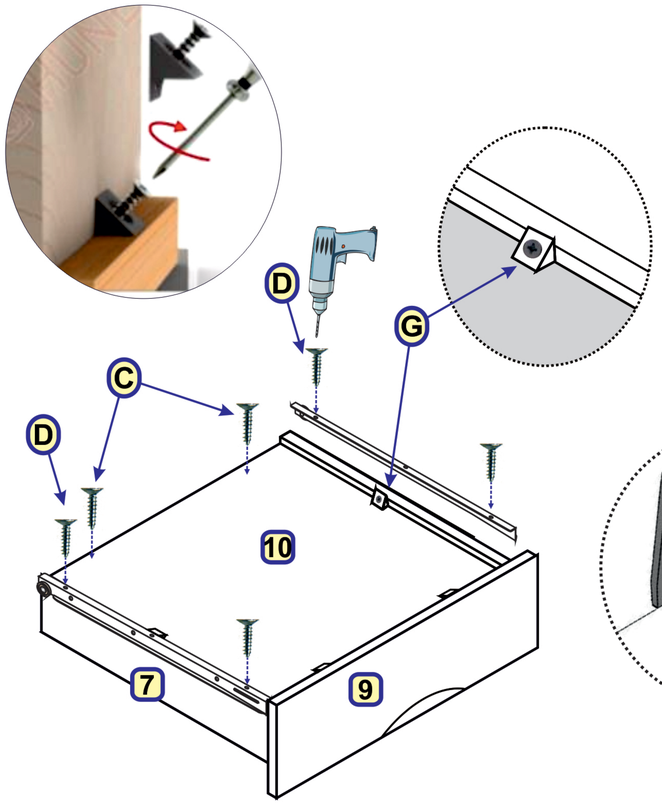

Adım - 8

1 ve 2 numaralı parçalar, 3 numaralı parçalara şekildeki gibi monte edilir. Ekzantrik miller, minifikslerin ağız kısmına gelecek şekilde yerleştirilir Minifikslerin ağız kısmı torna vida ile çevrilir.

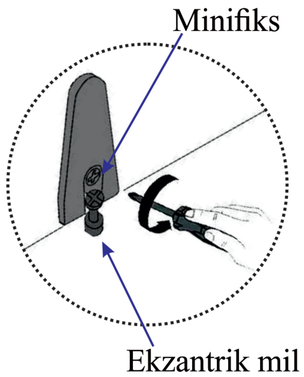

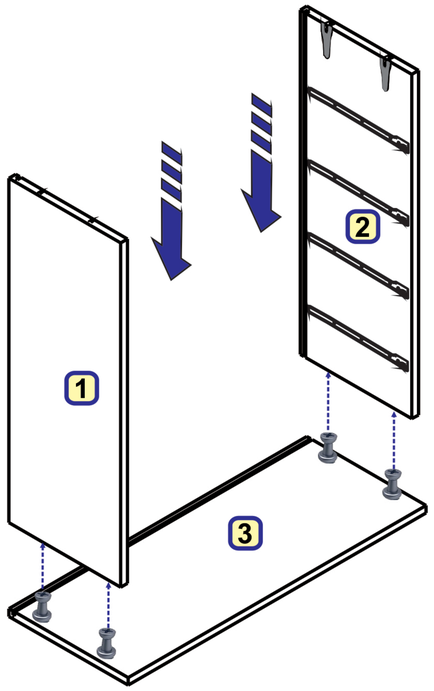

Adım - 9

5 numaralı parça kanallardan geçirilir.

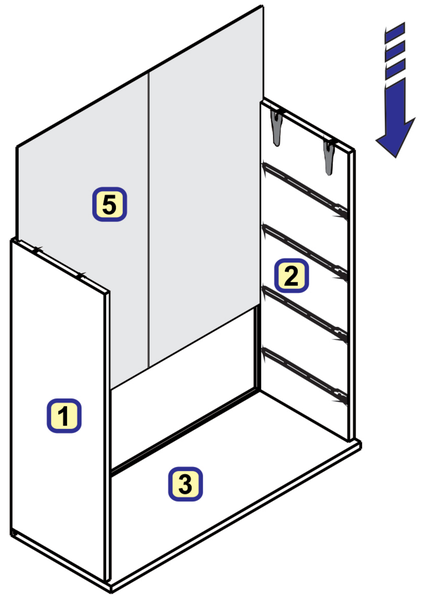

Adım - 10

4 numaralı parça, 1 ve 2 numaralı parçalara şekildeki gibi monte edilir. Ekzantrik miller minifikslerin ağız kısmına gelecek şekilde yerleştirilir. Minifikslerin ağız kısmı torna vida ile çevrilir.

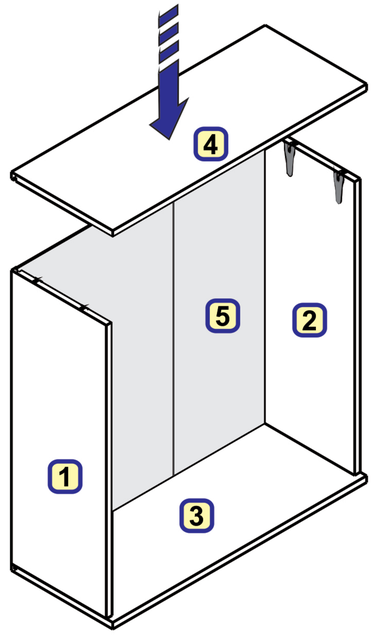

Adım - 11

3 numaralı alt parçaya ayaklar monte edilirken, ayak tabanında bulunan çizgi, parçanın köşelerine bakacak şekilde metal bağlantı elemanına çevrilerek monte edilir.

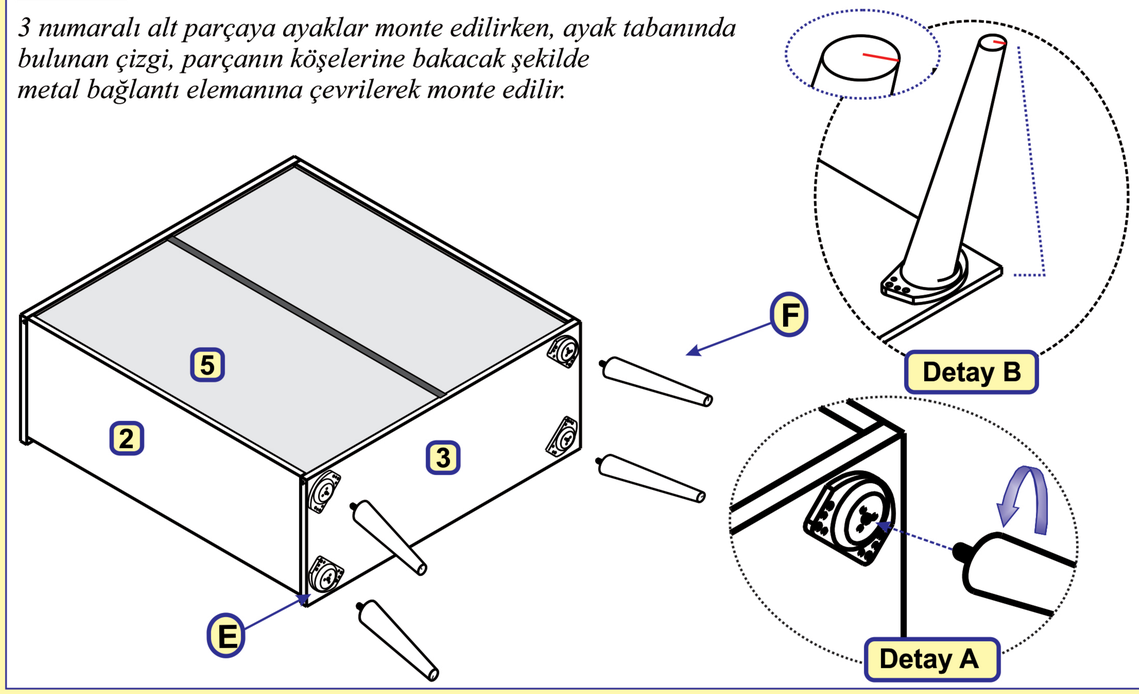

Adım - 12

Arkalık sabitleyiciler resimdeki gibi köşelere vidalanır.

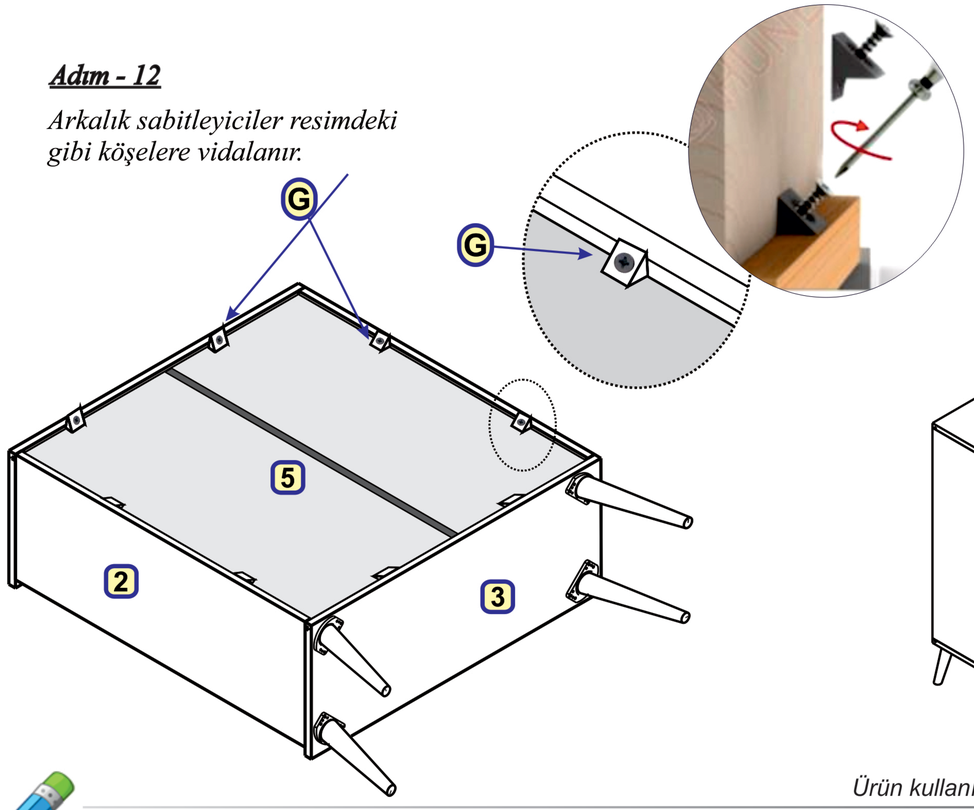

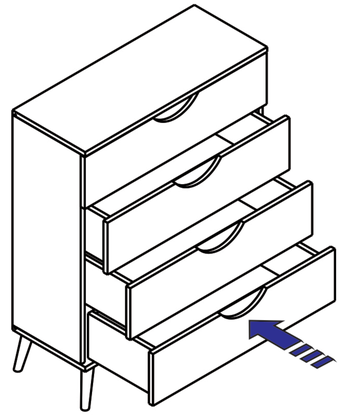

Ürün kullanıma hazır. Güle güle kullanın...

Sayfamıza yapacağınız yorumlar bizim için çok önemlidir. Şimdiden yapmış olduğunuz yorumlar için teşekkür ederiz.