MONTAJ TALİMATI | TVL046 | JUST HOME HELEN COUNTRY ŞİFONYER | S1

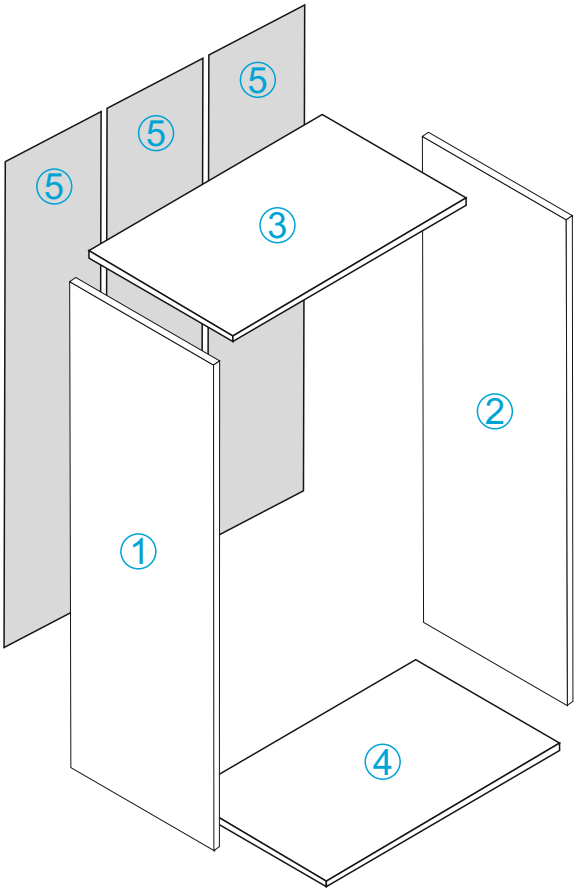

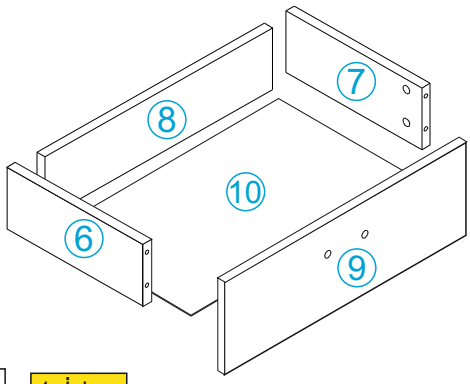

BU MODÜLÜN KURULUMU İÇİN GEREKLİ ARAÇLAR.

LÜTFEN !!!
ÜRÜNÜN GÖVDESİNİ YATIK HALDE VE 2 KİŞİ KURUNUZ.

1. İşlem

Ayakları 4 nolu parçaya 4 er adet 3,5x18 mm. vidalar ile sabitleyiniz.

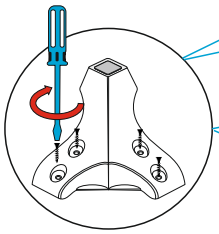

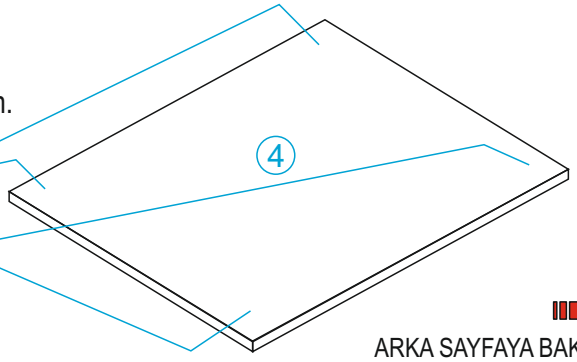

ARKA SAYFAYA BAKINIZ

AKSESUAR LİSTESİ

Minifix Çektirme Minifix Mili	Lükens Ayak	35`Lik Ray	Kulp	Kavela	3,5 x18 Vida	Alyan Başlı Vida	Kulp Vidası	Alyan	Çivi	Arkalık Sabitleyici	Tapa	H Çita
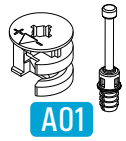	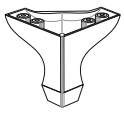	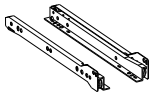						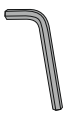				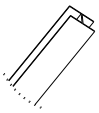
A01	A02	A03	A04	A05	A06	A07	A08	A09	A10	A11	A12	A13
24 Ad.	4 Ad.	4 Takım	8 Ad.	8 Ad.	66 Ad.	8 Ad.	16 Ad.	1 Ad.	40 Ad.	10 Ad.	24 Ad.	2 Ad.

Sayın Müşterimiz,

Satınalmış olduğunuz bu ürün sizlere ulaşmadan önce tarafımızdan tüm testlere ve kontrollere tabii tutulmuştur.
Bu durumda bile taşıma sırasında bazı parçaların zarar görmesi mümkündür. Böyle bir durum ile karşılaşırsanız ürünün tamamını geri göndermeyiniz.
Sadece zarar gören parçayı isteyiniz. Gerekli parçayı isterken ise servis kartına bakarak tam olarak parçayı tanımlayınız.
Eksik olan parça en hızlı şekilde tarafınıza gönderilecektir.
Montaja başlamadan önce kutulardan çıkan tüm parça ve aksesuarları listelere göre kontrol ediniz.
Parça ve aksesuarların tam ve sağlam olduğunu tespit ettikten sonra montaja başlayınız.
Montaja başlamadan önce her parçayı nemli bir bez ile temizleyiniz.
Eğer birden fazla ürün aldıysanız herhangi bir karışıklığa sebep vermemek için tek bir ürün montajını yaptıktan sonra diğer ürüne geçin.
Ürünleri hiç bir zaman sürterek taşımayınız. Ürünü kaldırarak ve sökerek en az iki kişi ile taşıyınız.
Uzun mesafeli taşımalarda ürünü mutlaka paket ile taşıyınız.
Almış olduğunuz mobilyalarınızın yüzeylerinin temizlenmesi çok kolaydır. Nemli ve sabunlu bir bez ile veya diğer ev temizleyicileriyle silmek yeterlidir.
Mobilyalar aşırı sıcak, soğuk ve nemden etkilendiklerinden, mobilyanızı bu faktörlere direkt olarak temas ettirmeyiniz.
Mobilyanızı amacı dışında kullanmayınız.

MONTAJ TALİMATI | TVL040 JUST HOME VERONA 4 ÇEKMECELİ ŞİFONYER | S2

2. İŞLEM

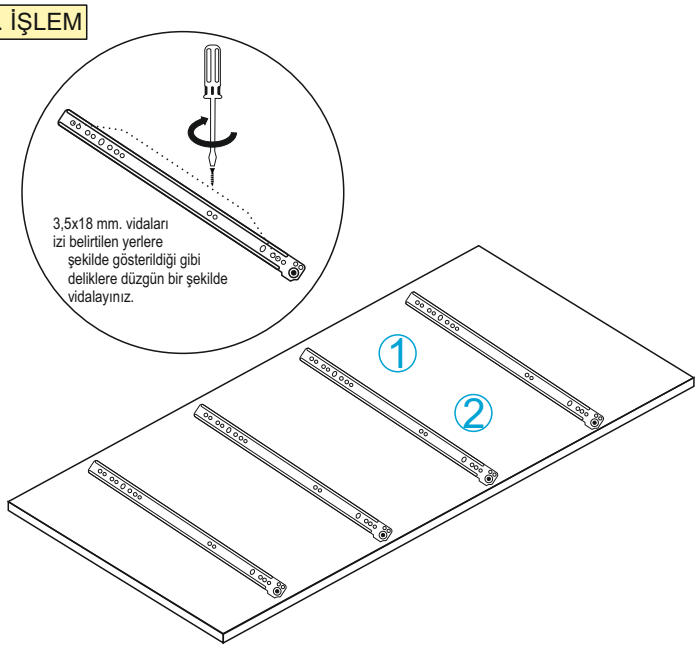

1 numaraya takılacak rayın görünüşü.

2 numaraya takılacak rayın görünüşü.

3. İŞLEM

1 ve 2 nolu parçaları 4 nolu parçaya minifi ve kavela yardımı ile sabitleyiniz.

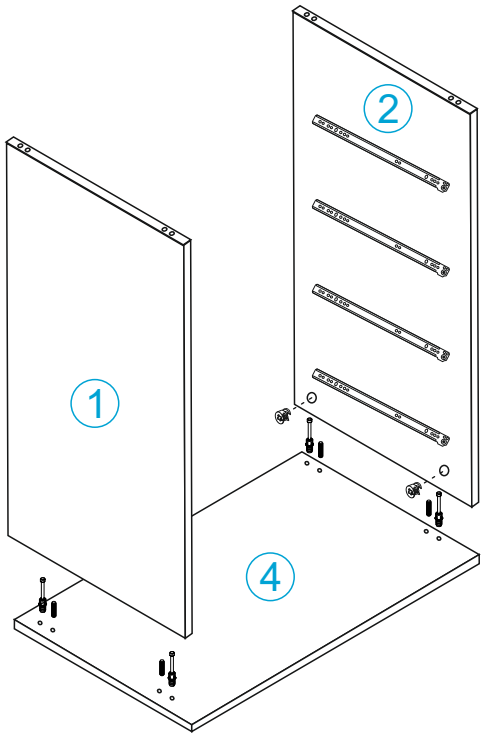

4. İşlem

Arkalıkları (5) H çita yardımıyla birleştirerek kanallara geçiriniz.
3 nolu parçayı minifix yardımıyla 1 ve 2 nolu parçaya sabitleyiniz.

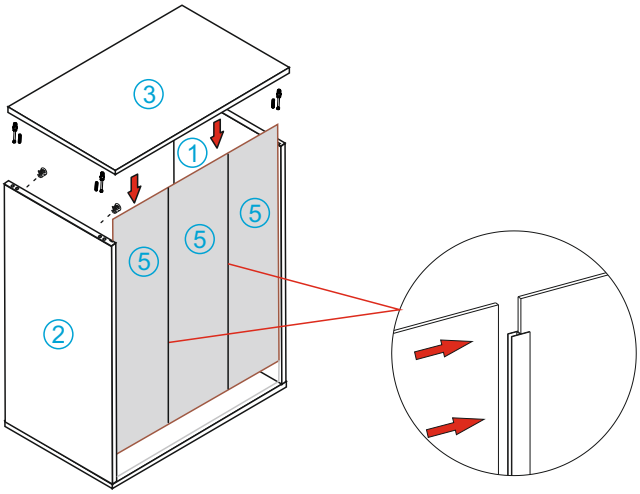

5. İşlem

Arkalıkları arkalık sabitleyiciler ile vidalayınız.

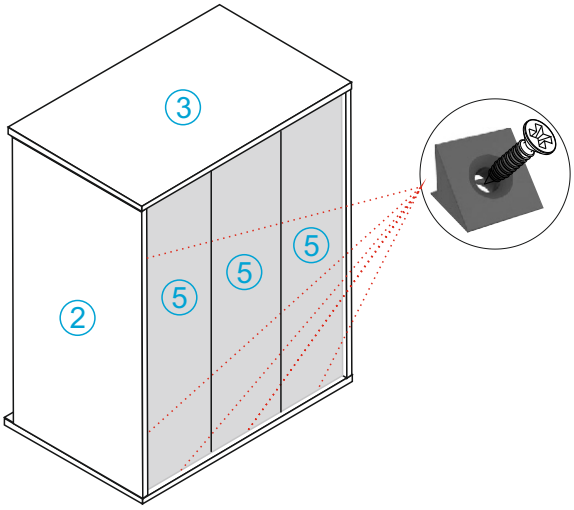

6. İşlem

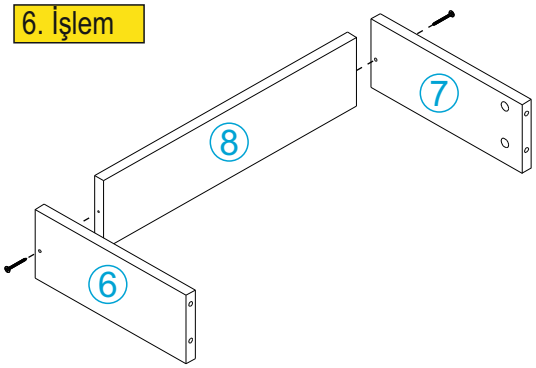

* Öncelikle 11 nolu parçaya 9 ve 10 nolu parçaları alyanbaşlı vida ile sabitleyiniz.

7. İşlem

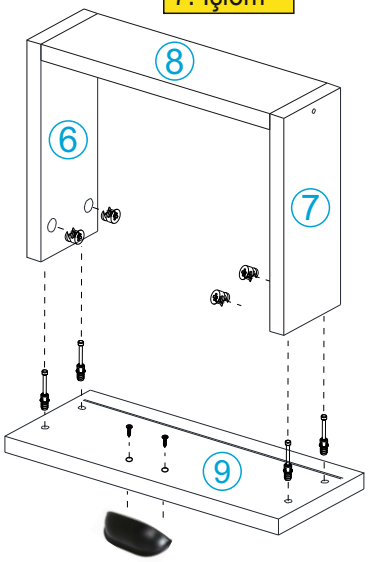

8. İşlem

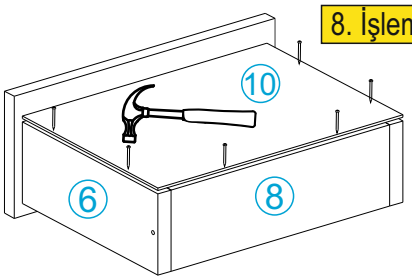
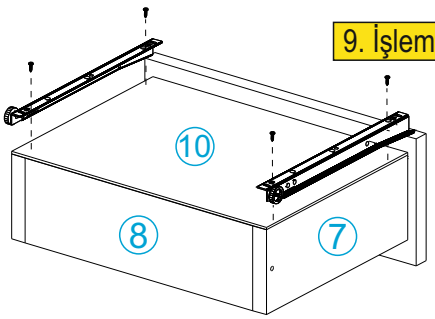
9. İşlem