MONTAJ TALİMATI | TVL021 | JUST HOME ARES 3 KAPAK 3 ÇEKMECE GARDROP | S1

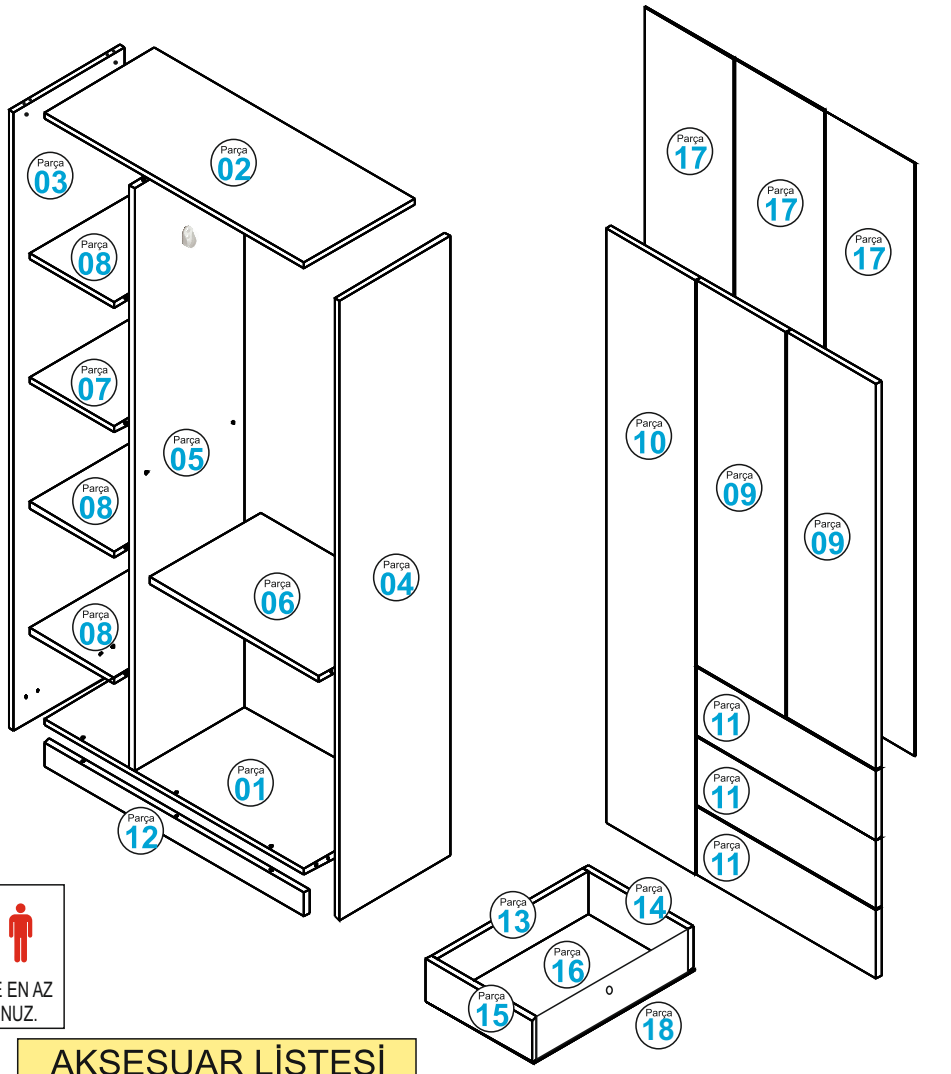

BU MODÜLÜN KURULUMU İÇİN GEREKLİ ARAÇLAR.

LÜTFEN !!!

BU ÜRÜNÜ YATIK HALDE VE EN AZ 2 KİŞİ TARAFINDAN KURUNUZ.

AKSESUAR LİSTESİ

Minifix Çektirme	Çekmece Rayı (45 cm.)	Arkalık Sabitleyici	Plastik Kavela	Alyan Başlı Vida	3,5 x 18 Vida	Kulp	Kulp Vidası	H Arkalık Çitası
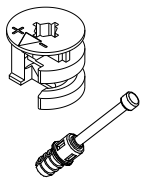	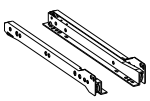	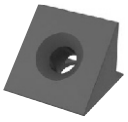	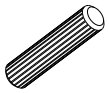				Çekmece 3 Ad. Kapak	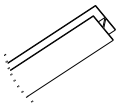
A01 32 Takım	A02 3 Tk.	A03 20 Ad.	A04 24 Ad.	A05 16 Ad.	A06 88 Ad.	A07 6 Ad.	A08 3 Ad.	A09 2 Ad.

Frenli Yarım Deve Boynu Menteşe	Frenli Düz Menteşe	Menteşe Tabanı	Askı Flanş	Askı Borusu	Alyan Anahtar	Çivi	Plastik Çivili Ayak	Raf Pimi	Minifix Tapa
A10 3 Ad.	A11 7 Ad.	A12 10 Ad.	A13 2 Ad.	A14 1 Ad.	A15 1 Ad.	A16 40 Ad.	A17 10 Ad.	A18 12 Ad.	A19 32 Ad.

Sayın Müşterimiz,

Satınalmış olduğunuz bu ürün sizlere ulaşmadan önce tarafımızdan tüm testlere ve kontrollere tabii tutulmuştur.
Bu durumda bile taşıma sırasında bazı parçaların zarar görmesi mümkündür. Böyle bir durum ile karşılaşırsanız ürünün tamamını geri göndermeyiniz.
Sadece zarar gören parçayı isteyiniz. Gerekli parçayı isterken ise servis kartına bakarak tam olarak parçayı tanımlayınız.
Eksik olan parça en hızlı şekilde tarafınıza gönderilecektir.
Montaja başlamadan önce kutulardan çıkan tüm parça ve aksesuarları listelere göre kontrol ediniz.
Parça ve aksesuarların tam ve sağlam olduğunu tespit ettikten sonra montaja başlayınız.
Montaja başlamadan önce her parçayı nemli bir bez ile temizleyiniz.
Eğer birden fazla ürün aldıysanız herhangi bir karışıklığa sebep vermemek için tek bir ürün montajını yaptıktan sonra diğer ürüne geçin.
Ürünleri hiç bir zaman sürterek taşımayınız. Ürünü kaldırarak ve sökerek en az iki kişi ile taşıyınız.
Uzun mesafeli taşımalarda ürünü mutlaka paket ile taşıyınız.
Almış olduğunuz mobilyalarınızın yüzeylerinin temizlenmesi çok kolaydır. Nemli ve sabunlu bir bez ile veya diğer ev temizleyicileriyle silmek yeterlidir.
Mobilyalar aşırı sıcak, soğuk ve nemden etkilendiklerinden, mobilyanızı bu faktörlere direkt olarak temas ettirmeyiniz.
Mobilyanızı amacı dışında kullanmayınız.

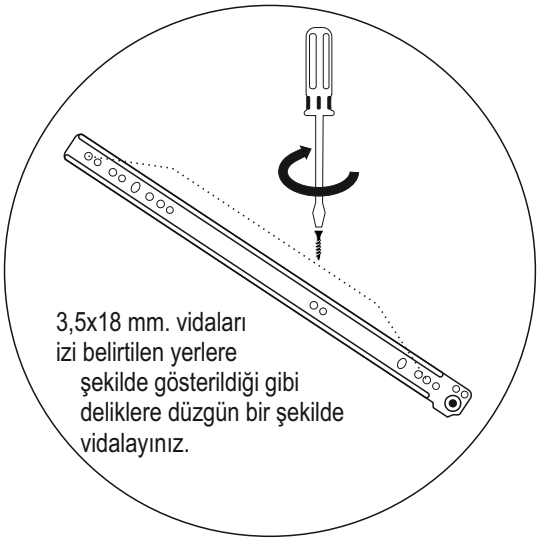

3,5x18 mm. vidaları
izi belirtilen yerlere
şekilde gösterildiği gibi
deliklere düzgün bir şekilde
vidalayınız.

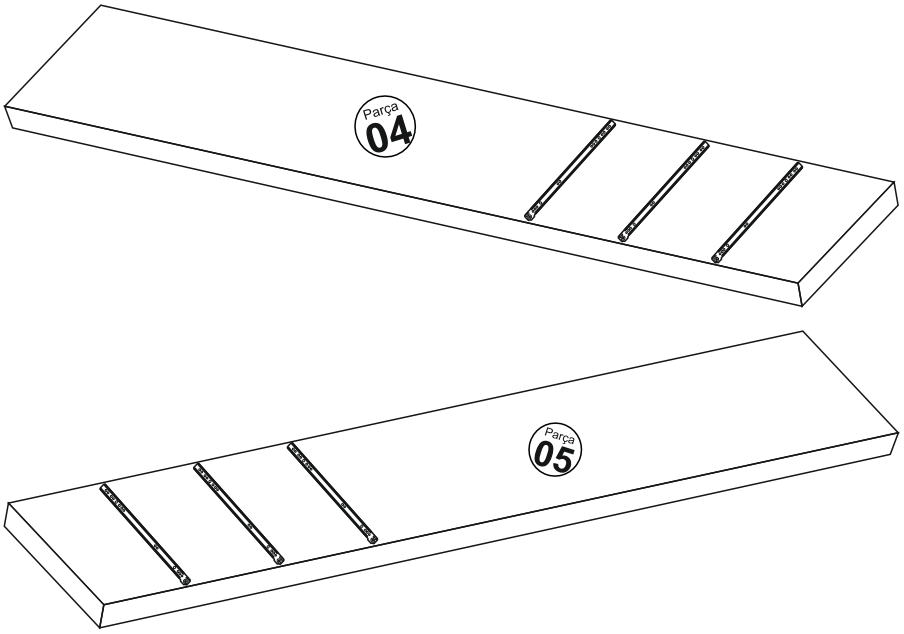

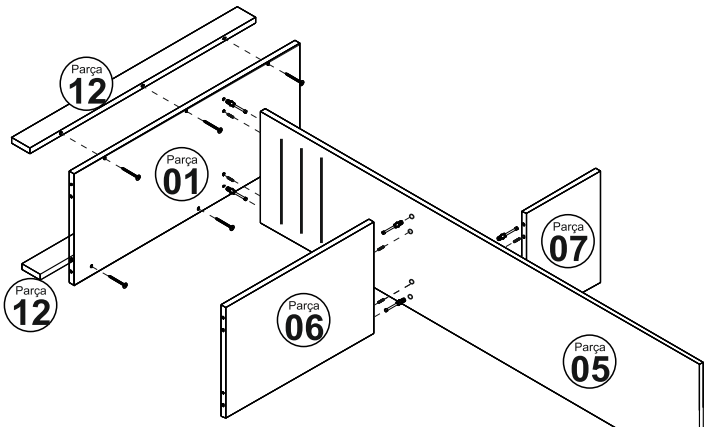

* 12 nolu parçaları 1 nolu parçaya şekilde görüldüğü gibi alyan başlı vidalarla birleştiriniz.
* 1 nolu parçadaki plastik dübellere minifix millerini sıkınız. Yanındaki boşluğa kavela takınız.
* 5 nolu parçayı 1 nolu parçayla birleştiriniz.
* 6 ve 7 nolu parçaları şekilde görüldüğü gibi minifix ve kavela yardımıyla 5 nolu parçaya birleştiriniz.

* 3 ve 4 nolu parçalardaki plastik dübellere minifix mili sıkıp yanındaki deliklere kavela takarak şekilde görüldüğü gibi birleştiriniz.

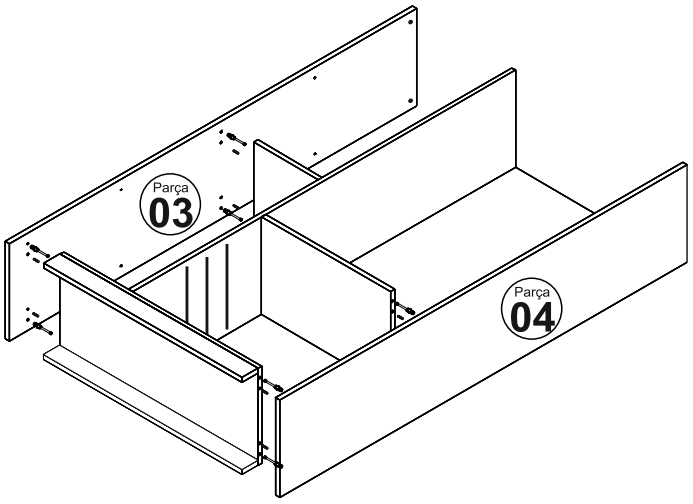

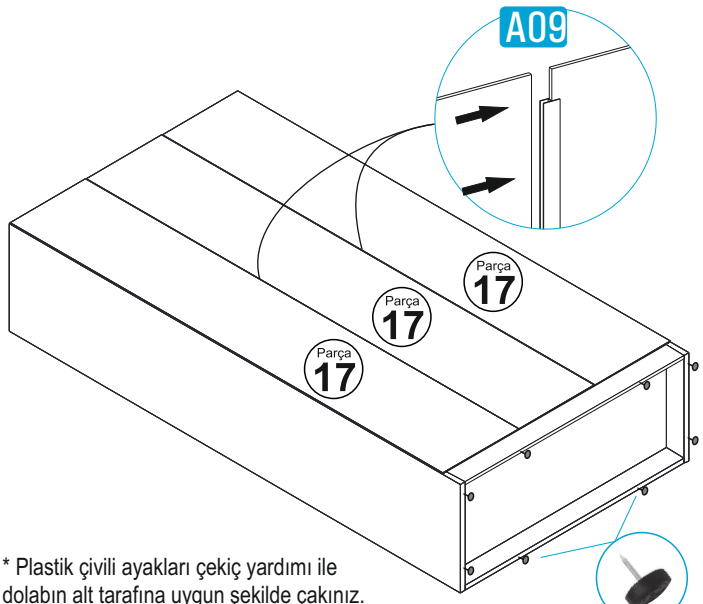

* Plastik çivili ayakları çekiç yardımı ile dolabın alt tarafına uygun şekilde çakınız.
* Arkalık çıtalarını kullanarak arkalıkları kanallara yerleştiriniz.

2 numaralı parçayı 3-4-5 noluparçalar ile birleştiriniz ve arkalık sabitleyicileri kanallarına geçirip 3,5 x 18 vidalar ile gövde montajını bitiriniz.

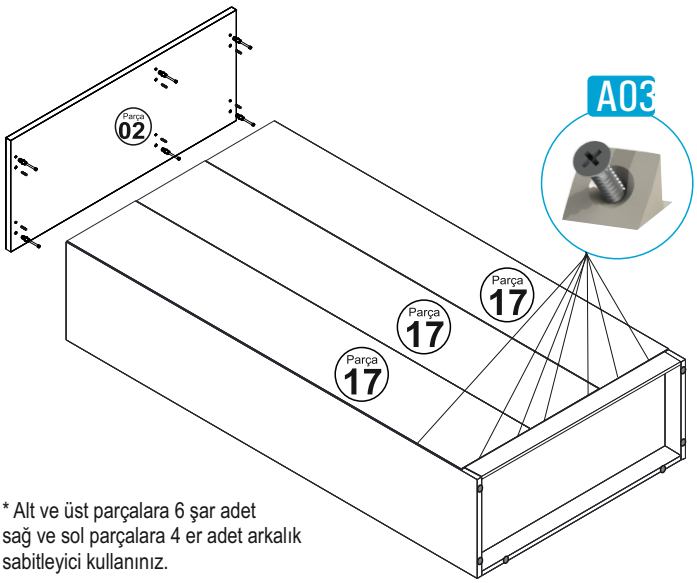

* Alt ve üst parçalara 6 şar adet sağ ve sol parçalara 4 er adet arkalık sabitleyici kullanınız.

MONTAJ TALİMATI | TVL021 JUST HOME ARES 3 KAPAK 3 ÇEKMECE GARDROP | S3

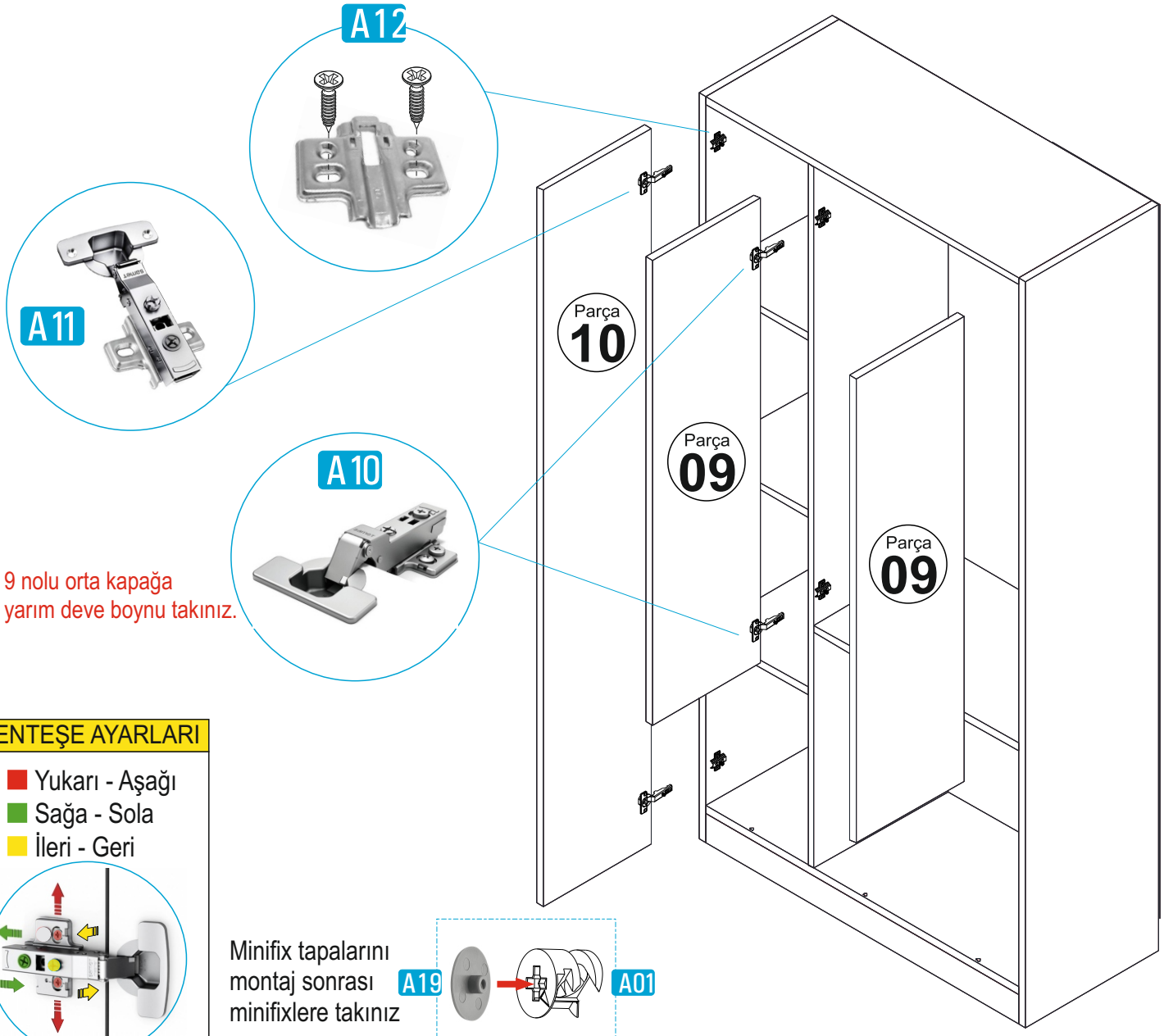

MENTEŞE AYARLARI

- Yukarı - Aşağı
- Sağa - Sola
- İleri - Geri

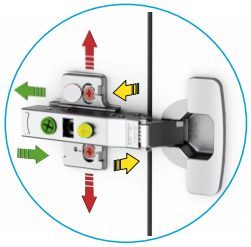

Minifix tapalarını montaj sonrası minifixlere takınız

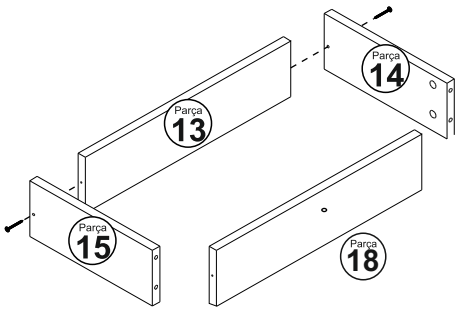

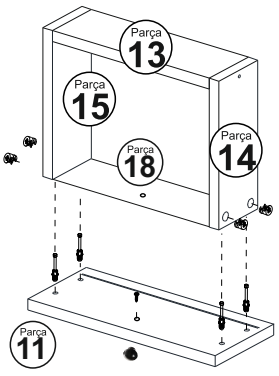

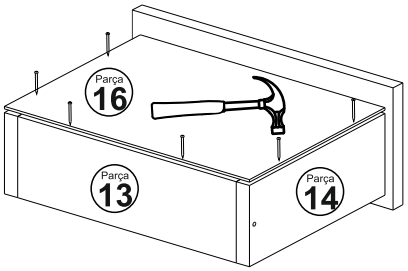

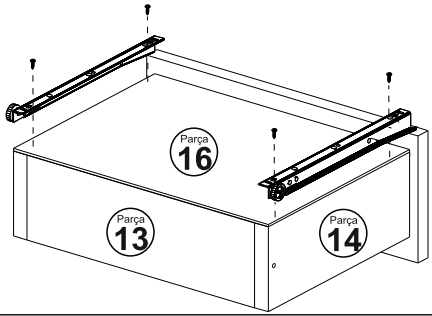

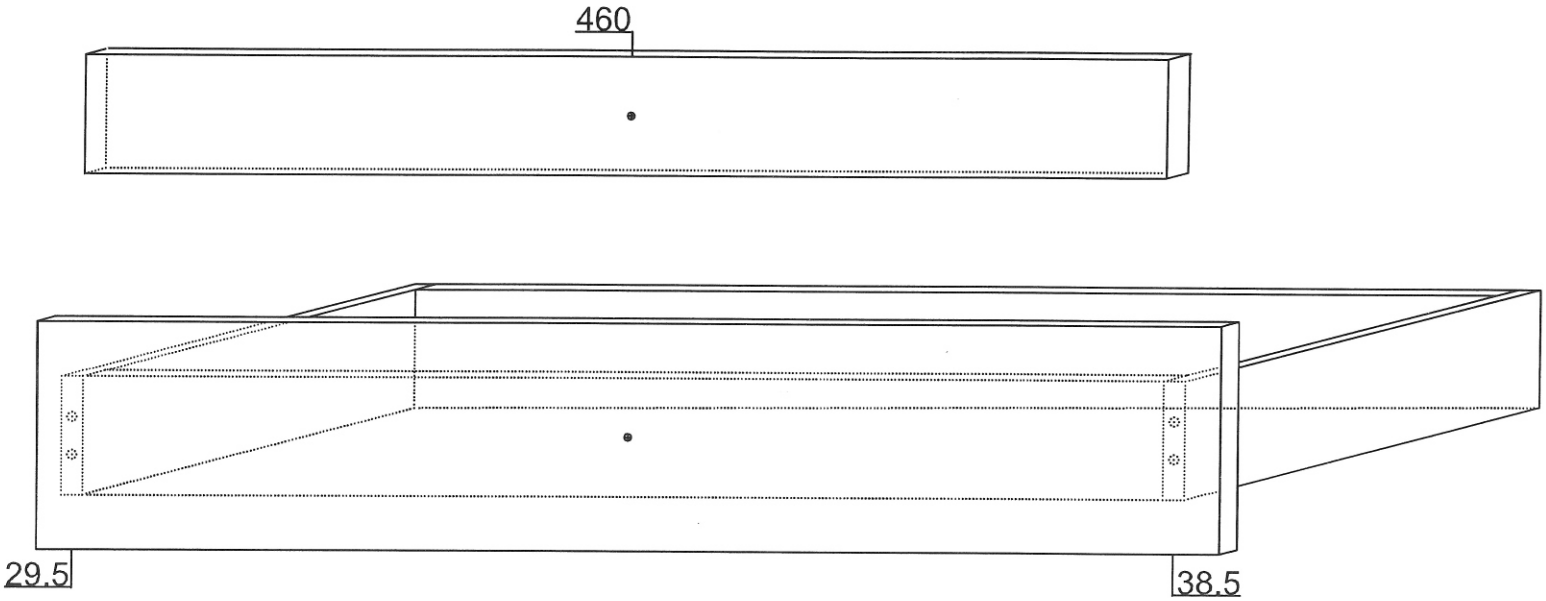

NOT:

1-ÇEKMECE KAPAKLARINDA MİNİFİX DELİKLERİ 38,5 mm OLAN TARAFI, DOLABINIZIN SAĞ TARAFINA

2-ÇEKMECE ÖN YÜZ KLAPASANIN 460 mm OLAN TARAFI DOLABINIZIN SOL YANINA

GELECEK ŞEKİLDE MONTAJINI YAPINIZ