YEŞİL MASA

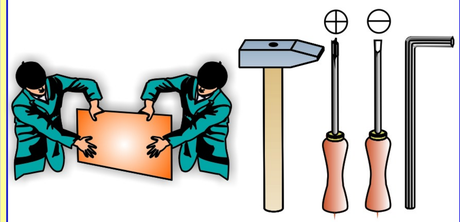

A	B	C	D	E	F	G	H	I	J	K	L	M	N
Kabin Vidası	3.5*16 lik vida	Yapışkan Tıpa	Kelebek bağlantı elemanı										
12ad.	148ad.	12ad	37ad										

MONTAJ ŞEMASI

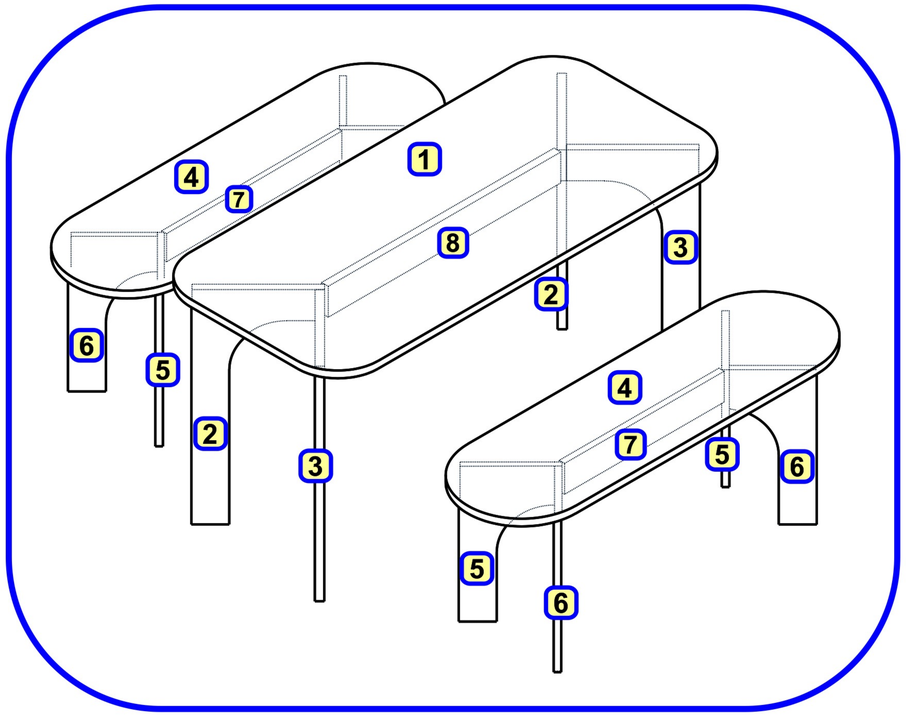

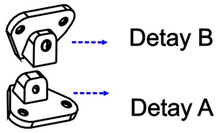

Not: *Kelebek bağlantı elemanı Detay A bağlantısı ve Detay B bağlantısı olarak parçalara ayrı ayrı monte edilir. B bağlantısı A bağlantısının üzerine gelecek şekilde birbirine vidalanır.*

Adım - 1

*2.3.5 ve 6 numaralı parçalara kelebek bağlantı elemanının Detay B pağlantısı 3.5*16 lik vidalar ile vidalanır. 2 ve 3 numaralı parçaların dış kısmına 2 adet, iç kısmına 1er adet bağlantı elemanı kullanılır. 5 ve 6 numaralı parçaların iç ve dış kısmına 1 er adet bağlantı elemanı kullanılır.*

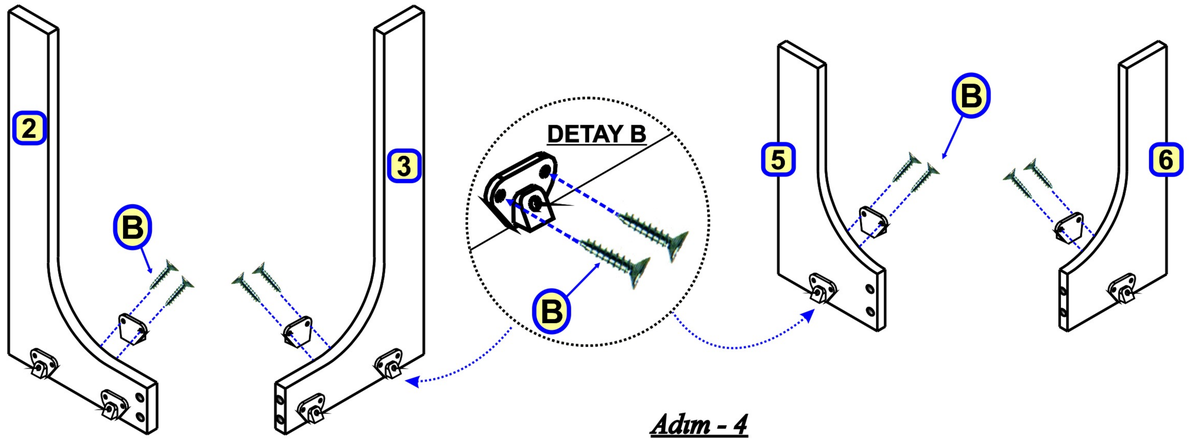

Adım - 2

*4 numaralı parçaya kelebek bağlantı elemanının Detay A bağlantısı 3.5*16 lik vidalar ile vidalanır. Bağlantı elemanı monte edilirken yönleri dikkat edilmelidir.*

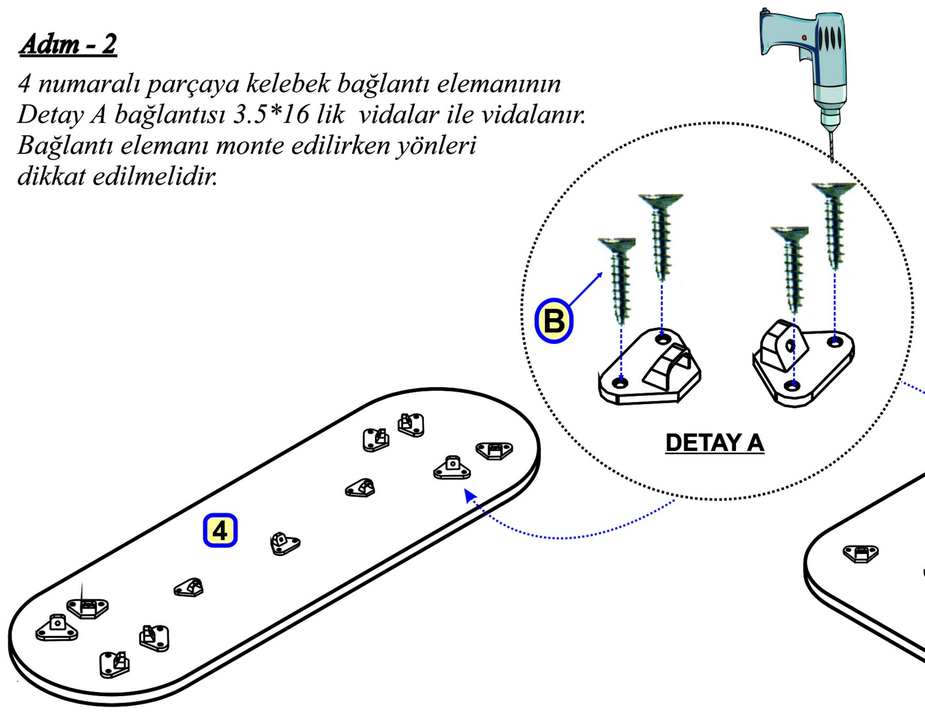

Adım - 3

*1 numaralı parçaya kelebek bağlantı elemanının Detay A bağlantısı 3.5*16 lik vidalar ile vidalanır. Bağlantı elemanı monte edilirken yönleri dikkat edilmelidir.*

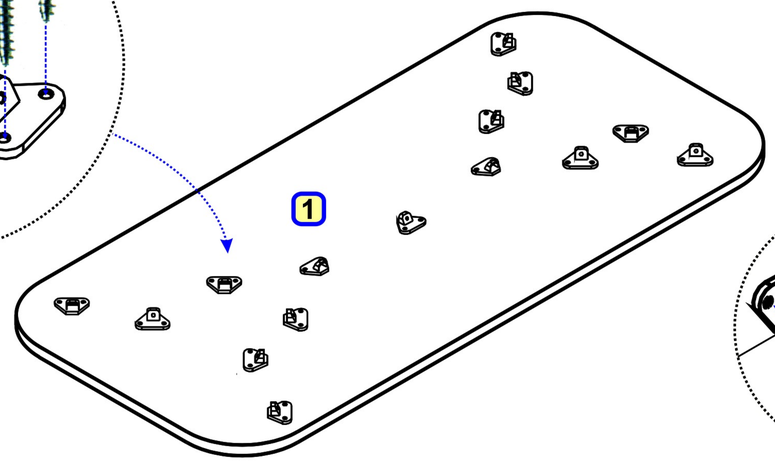

Adım - 4

*7 ve 8 numaralı parçalara kelebek bağlantı elemanının Detay B bağlantısı 3.5*16 lik vidalar ile vidalanır.*

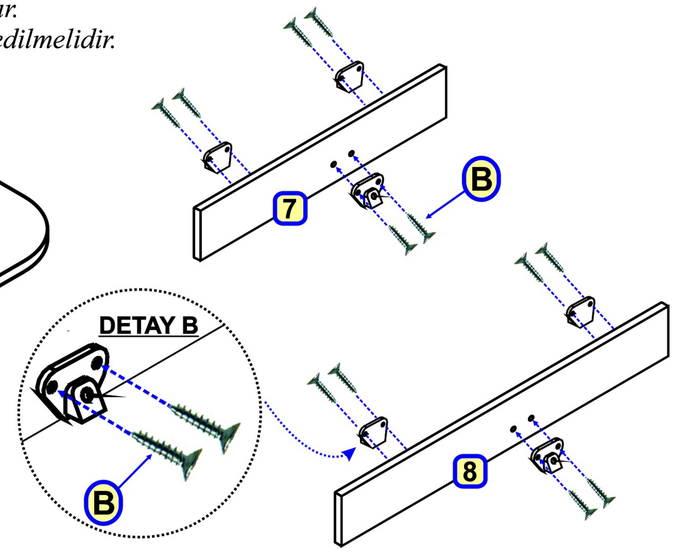

BENA MT MOBİLYA A.Ş.

Adım - 5

2 ve 3 numaralı parçalar 1 numaralı parçanın kelebek bağlantı elemanlarına karşılık gelecek şekilde yerleştirilerek vidalanır.

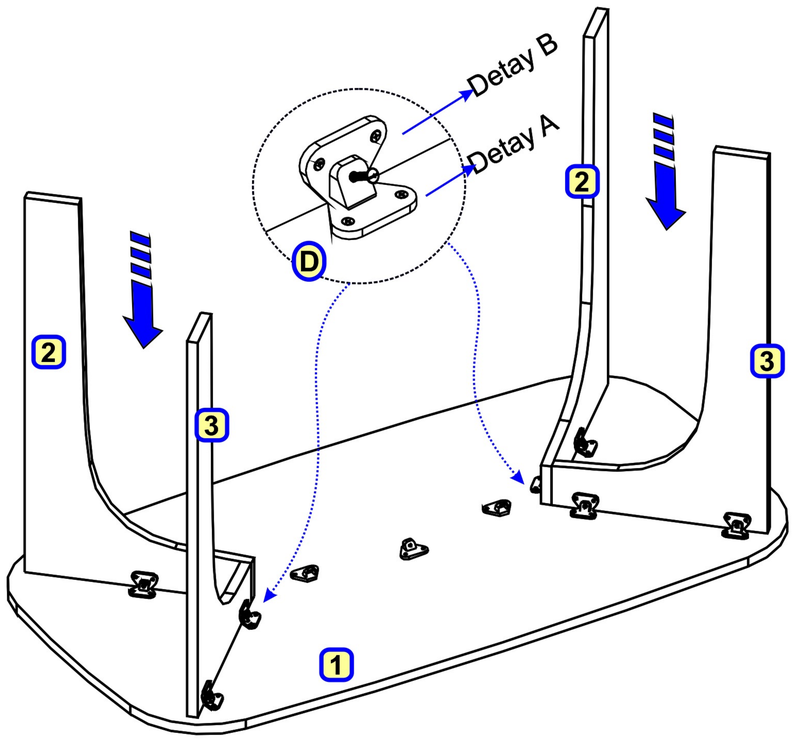

Adım - 6

3 numaralı parçalar 2 numaralı parçaya kabin vidası ile monte edilir.

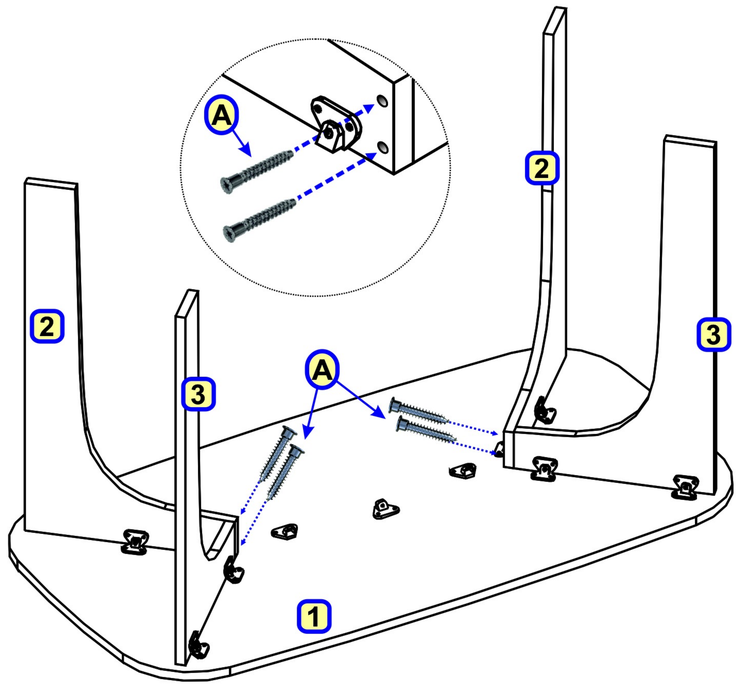

Adım - 7

8 numaralı parça, 1 numaralı parçanın kelebek bağlantı elemanlarına karşılık gelecek şekilde sertçe araya itilerek sıkıştırılıp vidalanır.

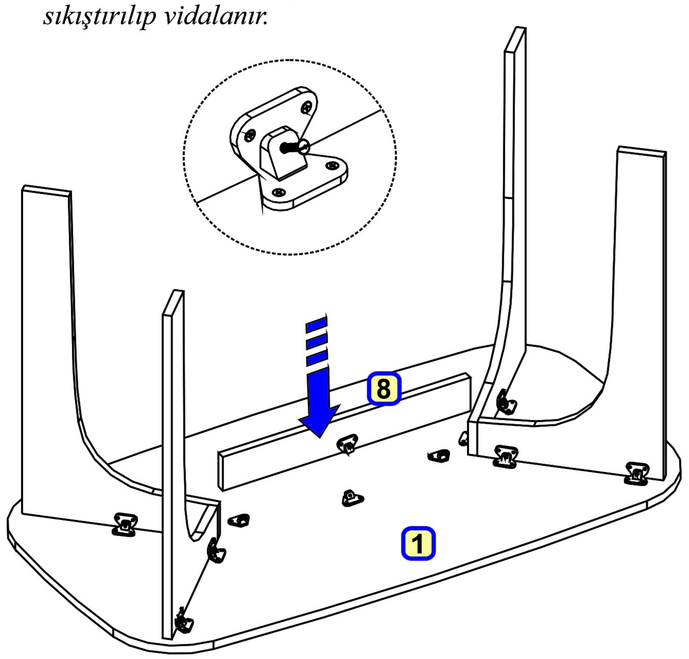

Adım - 8

5 ve 6 numaralı parçalar 4 numaralı parçanın kelebek bağlantı elemanlarına karşılık gelecek şekilde yerleştirilerek vidalanır.

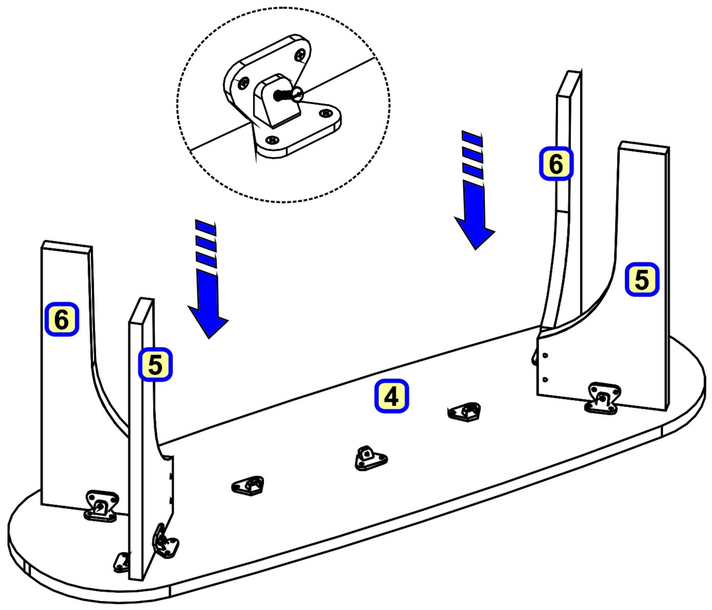

Adım - 9

6 numaralı parçalar 5 numaralı parçaya kabin vidası ile monte edilir.

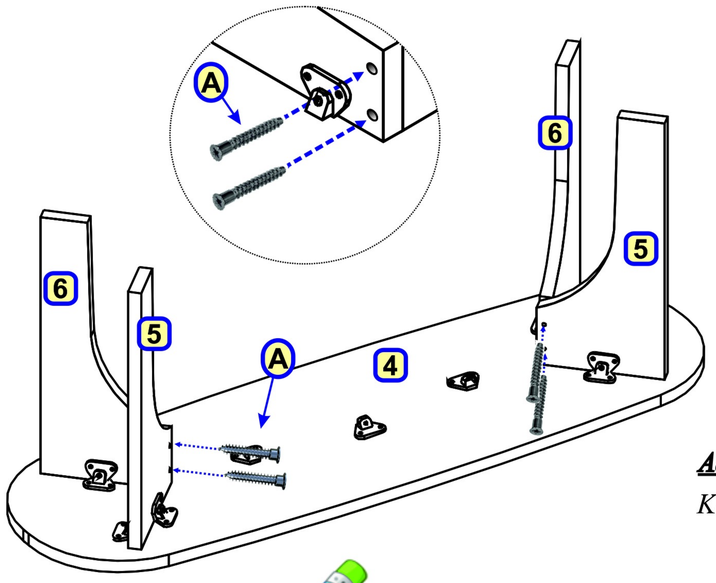

Adım - 10

7 numaralı parça, 4 numaralı parçanın kelebek bağlantı elemanlarına karşılık gelecek şekilde sertçe araya itilerek sıkıştırılıp vidalanır.

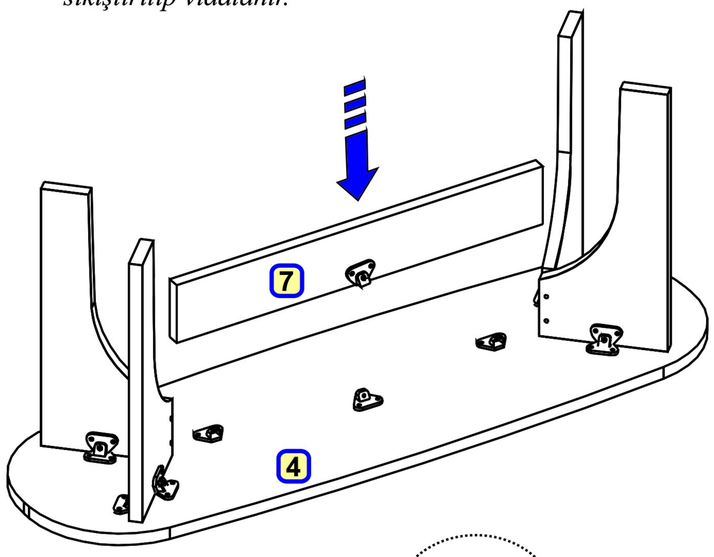

Adım - 11

Kabin vida başlarına, vida tapası yapıştırılır.

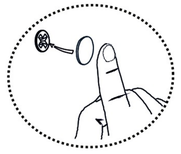

Ürün kullanıma hazır. Güle güle kullanın...

Sayfamıza yapacağınız yorumlar bizim için çok önemlidir. Şimdiden yapmış olduğunuz yorumlar için teşekkür ederiz.