Membran Kapaklı Tv Sehpası

ÜNİTE PARÇA LİSTESİ

PARÇA ADI	PARÇA ADET
ÜST TABLA (1500 mm X 310 mm)	1
ALT TABLA (1500 mm X 310 mm)	1
SAĞ YAN (260 mm X 310 mm)	1
SOL YAN (260 mm X 310 mm)	1
ORTA DİKME (SOL) (260 mm X 310 mm)	1
ORTA DİKME (SAĞ) (260 mm X 310 mm)	1
SABİT RAF (524 mm X 310 mm)	1
SOL KAPAK (448 mm X 254 mm)	1
SAĞ KAPAK (448 mm X 254 mm)	1
ARKALIK (SOL) (478 mm X 294 mm) (KALINLIK 3 mm)	1
ARKALIK (SAĞ) (478 mm X 294 mm) (KALINLIK 3 mm)	1
ARKALIK (ORTA) (540 mm X 294 mm) (KALINLIK 3 mm)	1

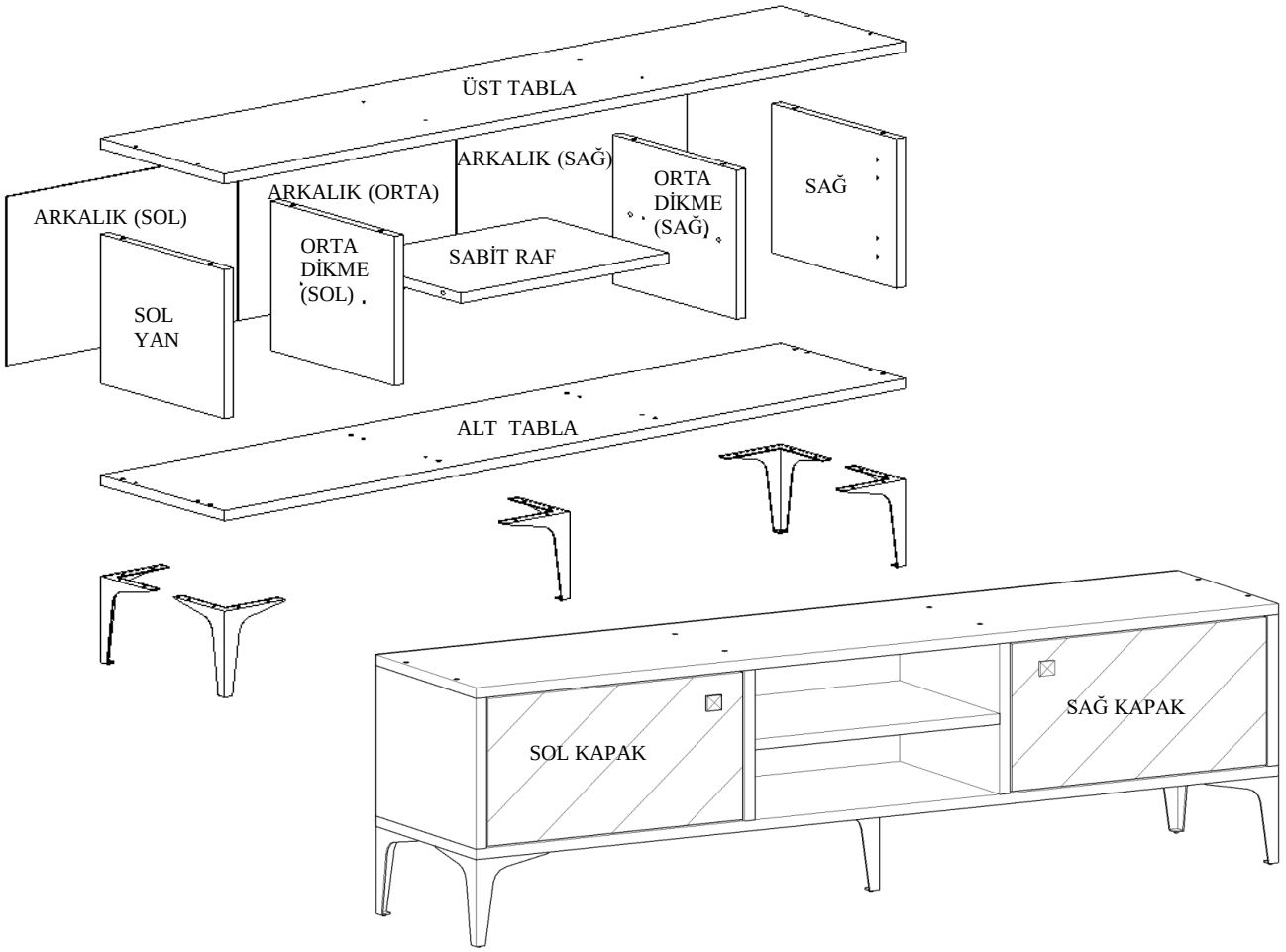

Değerli Müşterimiz,
Satın almış olduğunuz bu ürün sizlere ulaşmadan önce tarafımızdan tüm testlere ve kontrollere tabi tutulmuştur.
Bu durumda bile taşıma sırasında bazı parçaların zarar görmesi mümkündür.
Böyle bir durum ile karşılaşırsanız ürünün tamamını geri göndermeyiniz. Sadece zarar gören parçayı isteyiniz.
Parçayı isterken montaj şemasına bakarak ismine ve ölçüsüne göre doğru olarak tanımlayınız.
Eksik olan bu parça en hızlı şekilde tarafınıza gönderilecektir.
Montaja başlamadan önce kutulardan çıkan tüm parça ve aksesuarları listelere göre kontrol ediniz.

A KAVELA Ø8x30 **20x**	**B** YILDIZ VİDA 3,5x18 **36x**	**C** YILDIZ VİDA 4x50 **20x** 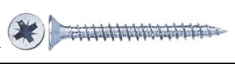	**D** VİDA TAPASI **8x**	**E** ÇİVİ **30x**
F YILDIZ VİDA 4x35 **2x**	**G** AYAK **5x**	**H** SÜPER DEVEBOYNU MENTEŞE **4 x**	**I** KULP **2x**	**J** ÇİVİLİ RAF PİMİ **2x**

MONTAJ TALİMATI

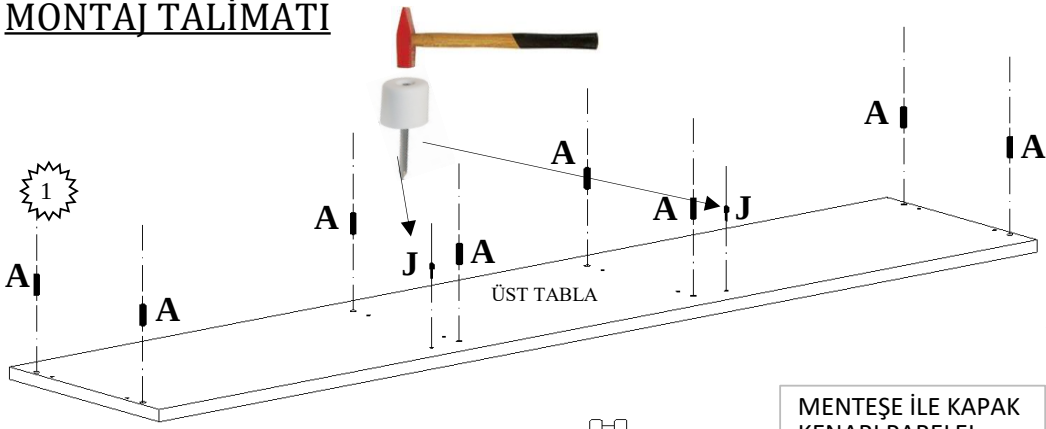

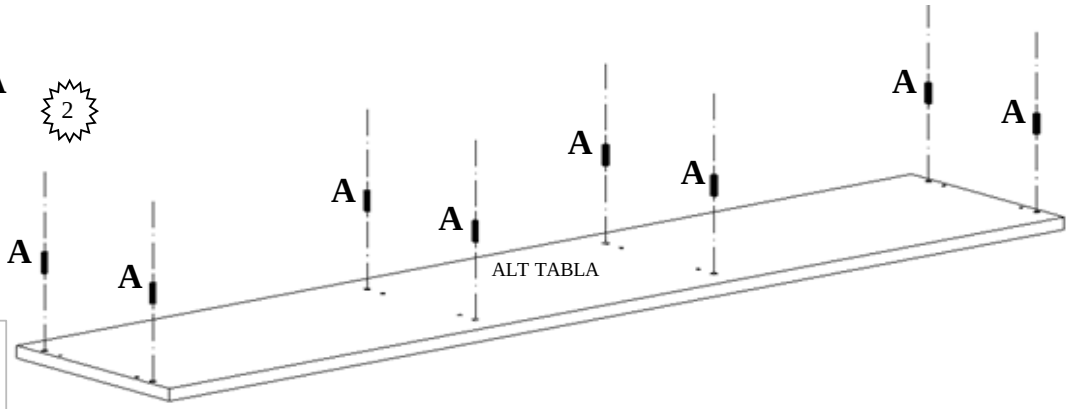

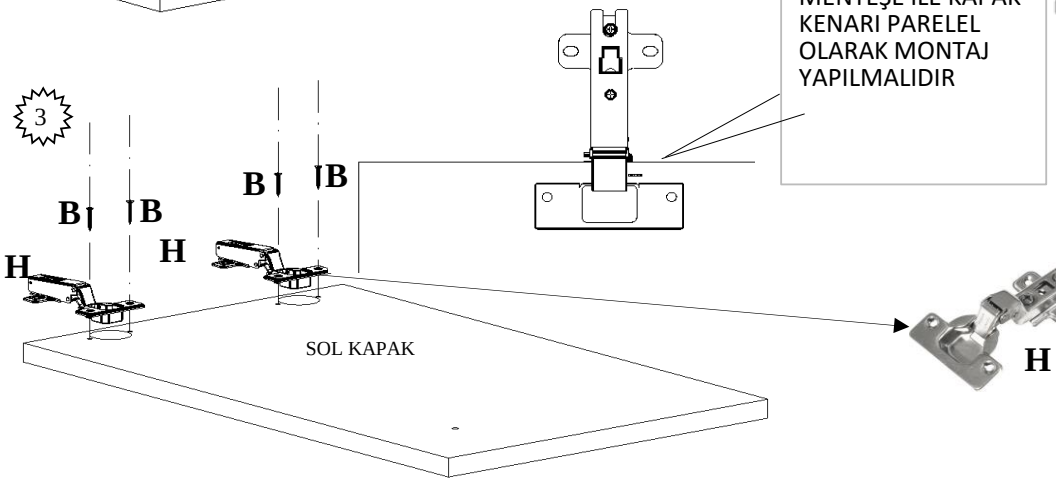

MENTEŞE İLE KAPAK KENARI PARELEL OLARAK MONTAJ YAPILMALIDIR

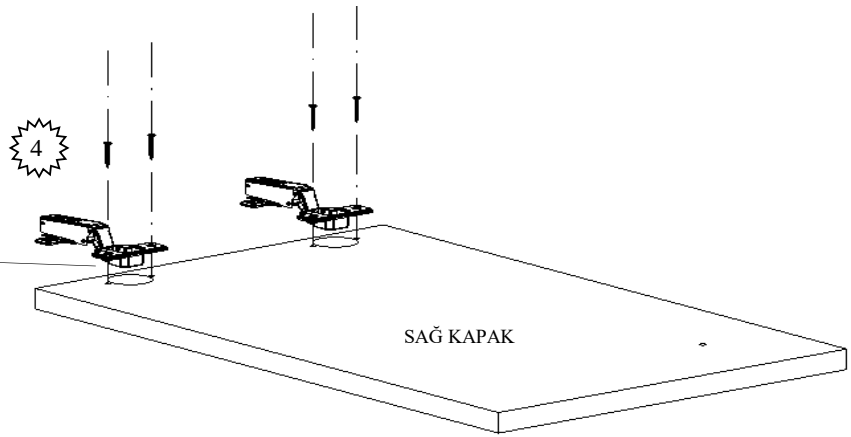

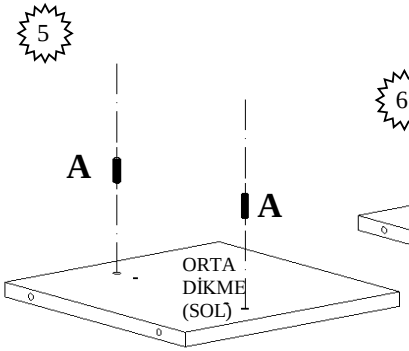

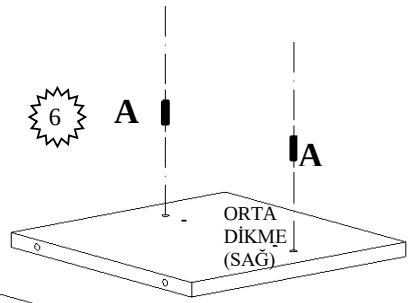

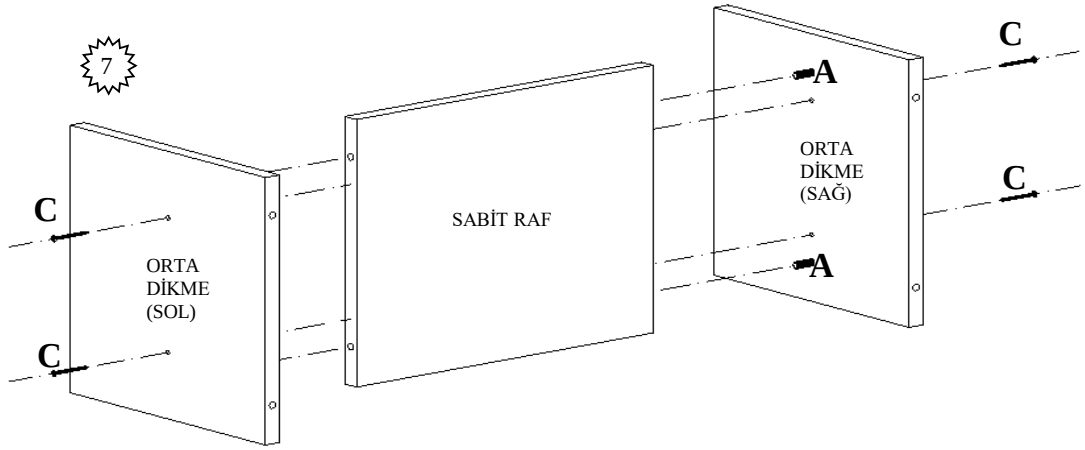

8

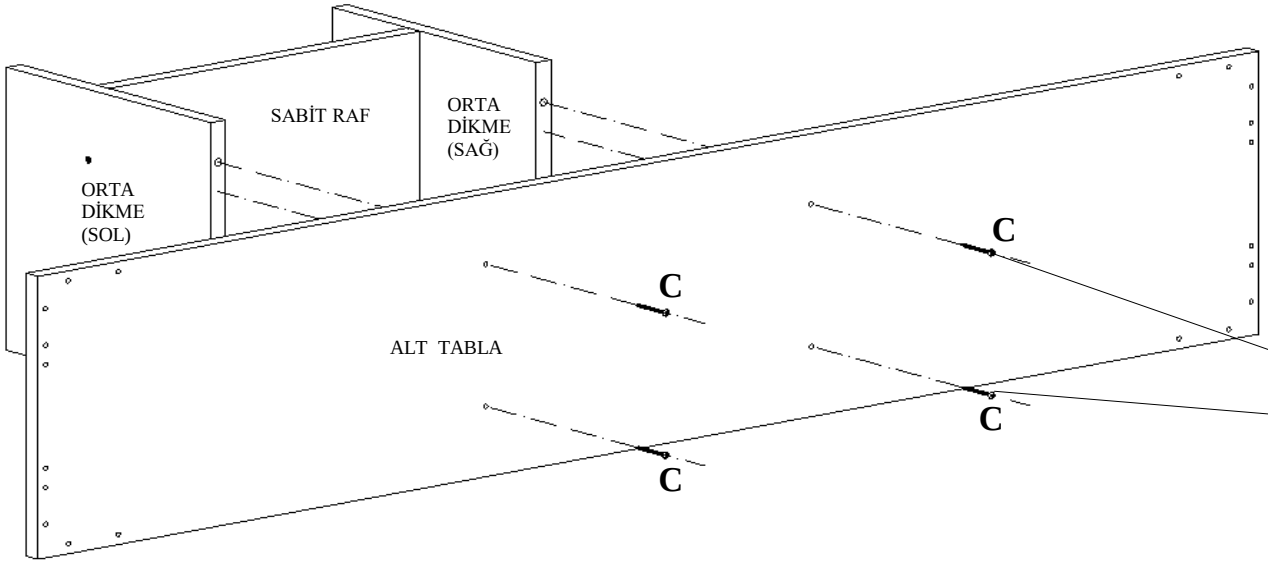

VİDALARI MONTAJ EDERKEN ŞARJLI MATKAP VEYA TORNAVİDA KULLANINIZ.

9

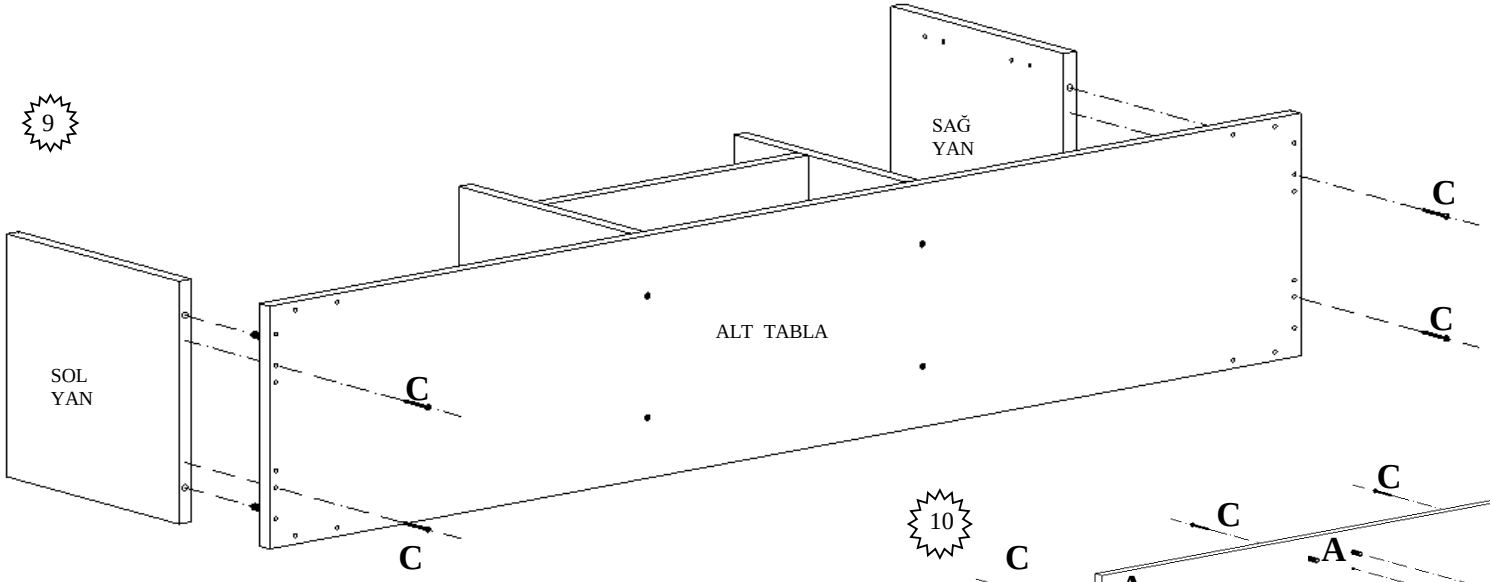

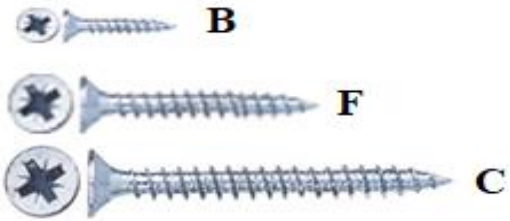

10

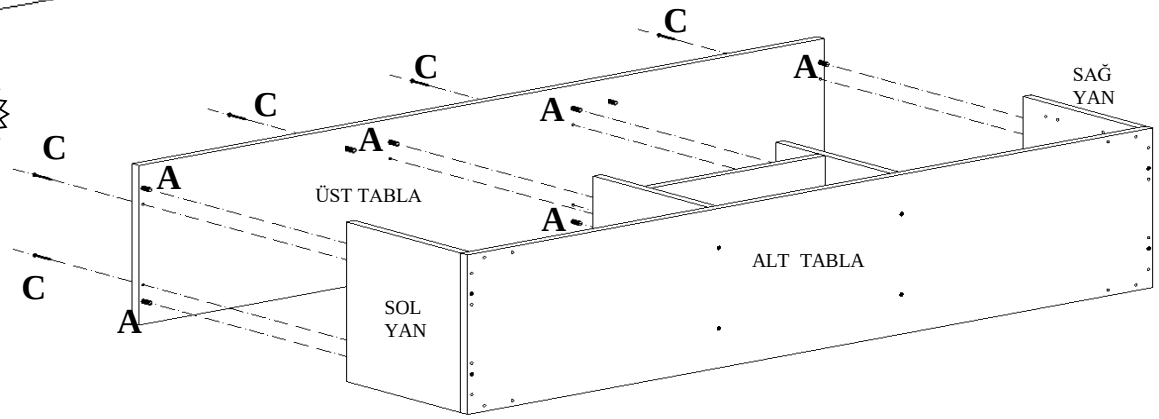

11

ÜST TABLA

SAĞ YAN

SOL YAN

ALT TABLA

B

G

12

ÜST TABLA

SOL YAN

SAĞ YAN

ALT TABLA

E

13

ÜST TABLA

SOL
YAN

B

H

SAĞ KAPAK

14

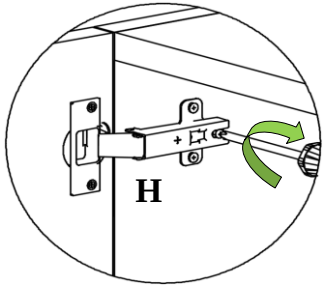

İLERİ GERİ KAPAK AYARI

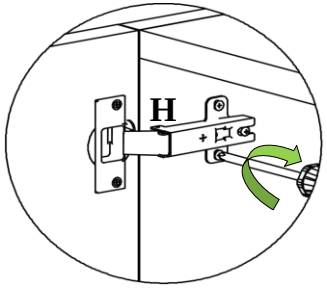

YUKARI AŞAĞI KAPAK AYARI

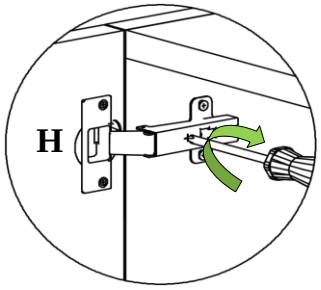

SAĞA - SOLA KAPAK AYARI

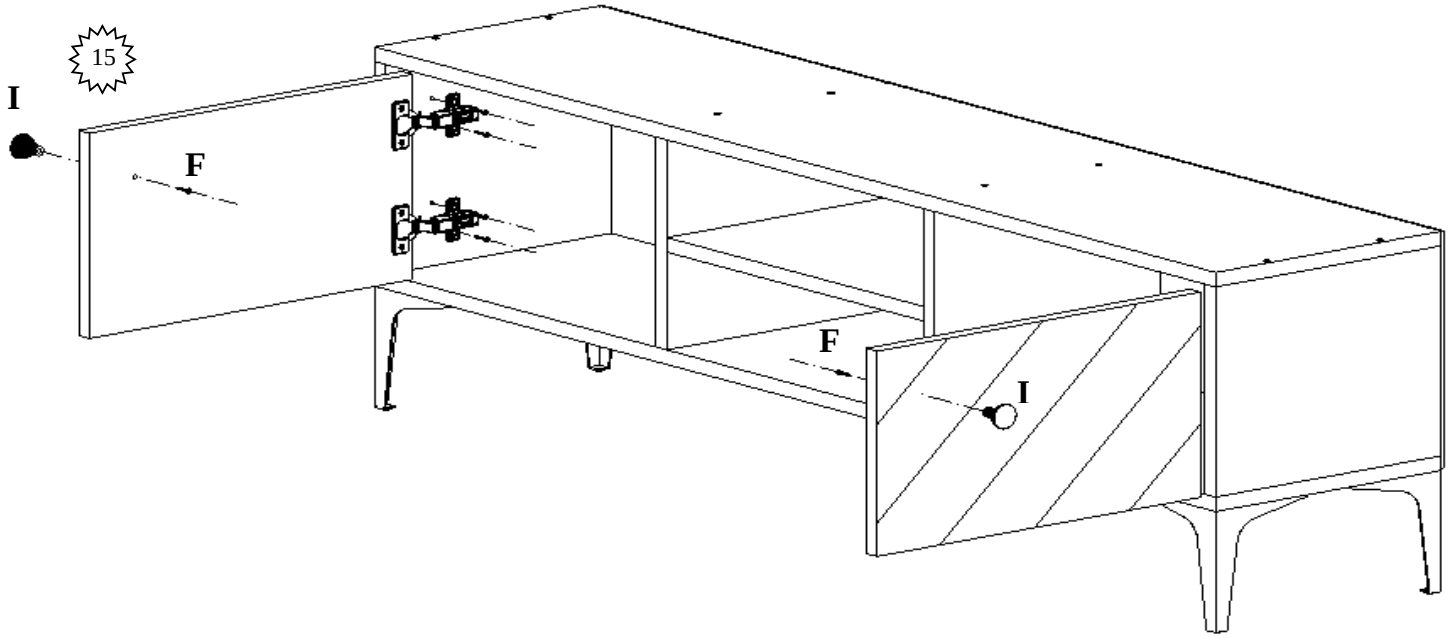
15
I
F
F
I

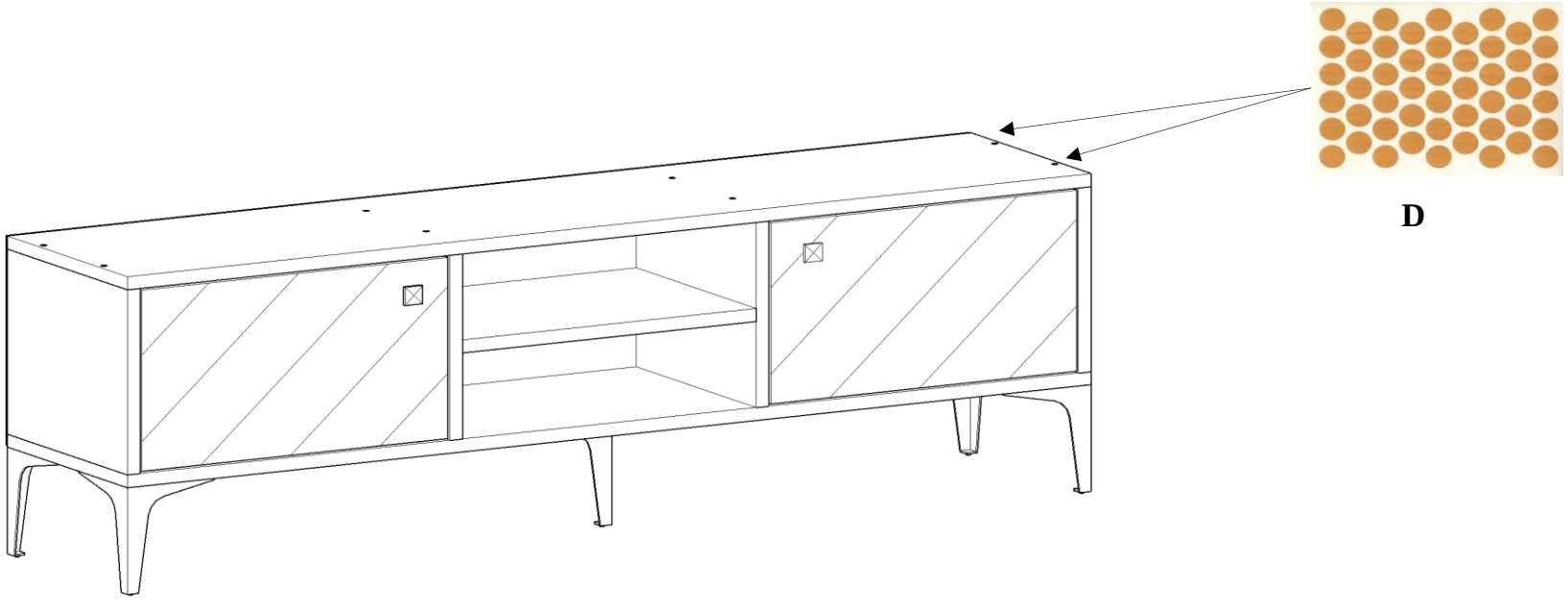
D