MONTAJ TALİMATI

PENTA
Tv Ünitesi

S1

Bu modül iki kişi tarafından kurulmalıdır.

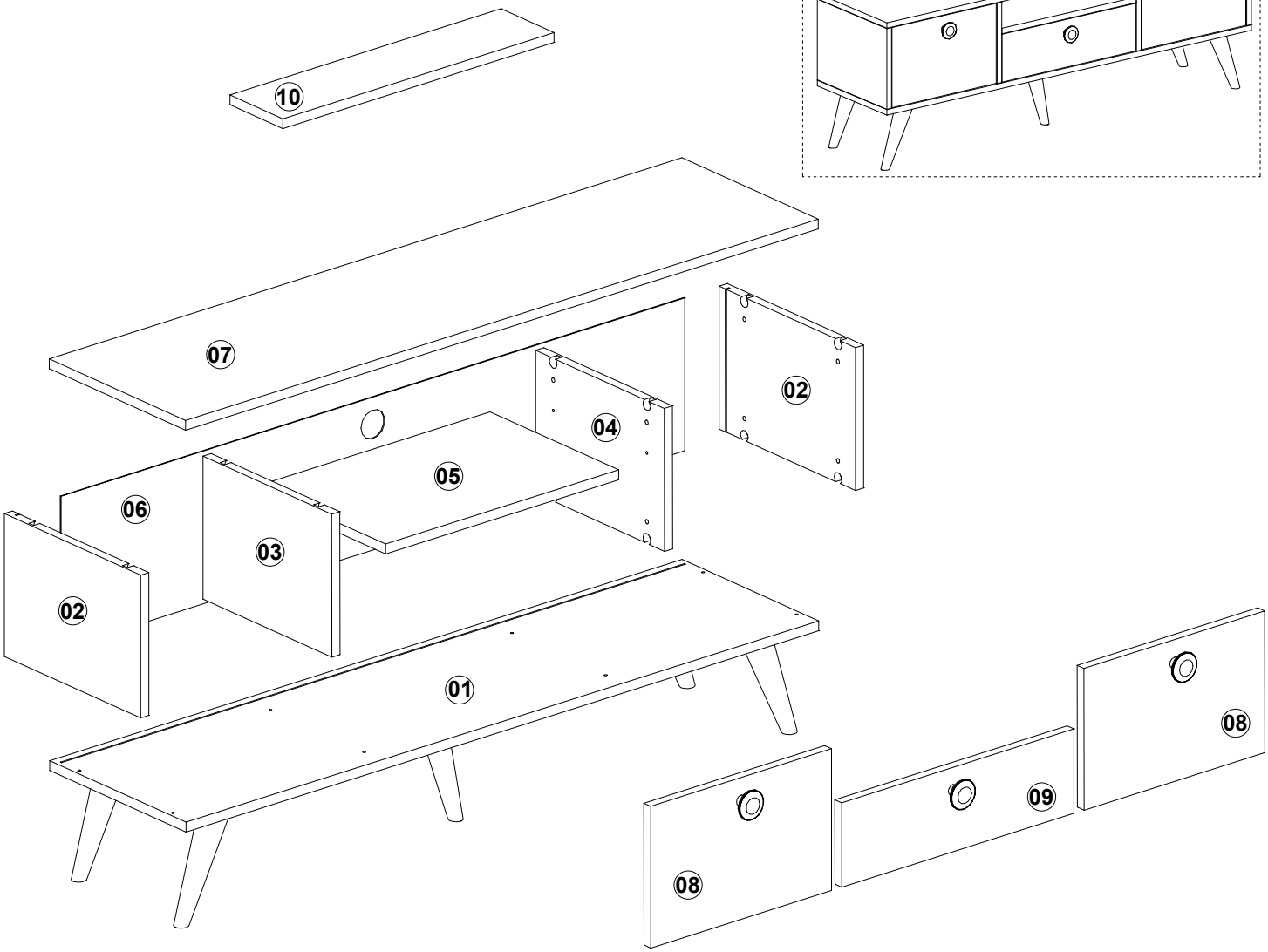

AKSESUAR LİSTESİ

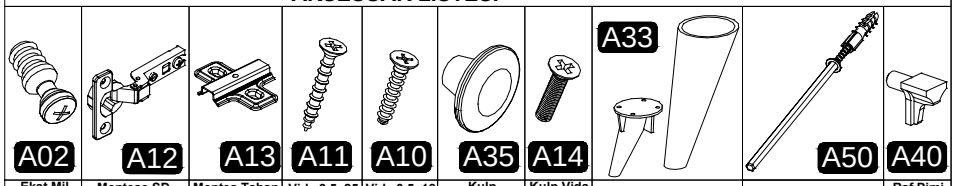

Ekst.Mil 16 x	Menteşe SD 6 x	Menteş Taban 6 x	Vida 3,5x25 20 Ad	Vida 3,5x18 24 x	Kulp 3 x	Kulp Vida 3 x	Ayak - 5 Takım	Raf Askı - 2 TKM	Raf Pimi 7 x

PARÇA LİSTESİ

NO	PARÇA ADI	KLN	AD.
01	Alt Tabla	18	1
02	Yan Sol-Sağ	18	2
03	Dikme Sol	18	1
04	Dikme Sağ	18	1
05	Hareketli Raf	18	1
06	Arkalık 3 mm.	3	1
07	Üst Tabla	18	1
08	Kapak Sol-Sağ	18	2
09	Kapak Orta	18	1
10	Duvar Rafı	18	1

Sayın Müşterimiz,

Satınalmış olduğunuz bu ürün sizlere ulaşmadan önce tarafımızdan her türlü kontrol ve testlere tabii tutulmuştur.
Bu durumda bile taşıma sırasında bazı parçaların zarar görmesi mümkündür. Böyle bir durum ile karşılaşırsanız ürünün tamamını geri göndermeyiniz.
Sadece zarar gören parçayı isteyiniz. Gerekli parçayı isterken ise servis kartına bakarak tam olarak tanımlayınız.
Eksik olan parça en hızlı şekilde tarafınıza gönderilecektir.
Montaja başlamadan önce kutulardan çıkan tüm parça ve aksesuarları listelere göre kontrol ediniz.
Parça ve aksesuarların tam ve sağlam olduğunu tespit ettikten sonra montaja başlayınız.
Montaja başlamadan önce her parçayı nemli bir bez ile temizleyiniz.
Eğer birden fazla ürün aldıysanız herhangi bir karışıklığa sebeb vermemek için tek bir ürün montajını yaptıktan sonra diğer ürüne geçiniz.
Ürünleri hiçbir zaman sürterek taşımayınız. Ürünü kaldırarak ve sökerek en az iki kişi ile taşıyınız.
Uzun mesafeli taşımalarda ürünü mutlaka paket ile taşıyınız.
Almış olduğunuz mobilyalarınızın yüzeylerinin temizlenmesi çok kolaydır. Nemli ve sabunlu bir bez ile veya diğer ev temizleyicileriyle silmek yeterlidir.
Mobilyalar aşırı sıcak, soğuk ve nemden etkilendiklerinden, mobilyanızı bu faktörlerle direkt olarak temas ettirmeyiniz.
Mobilyanızı amacı dışında kullanmayınız.

MONTAJ TALİMATI

PENTA
Tv Ünitesi

S2
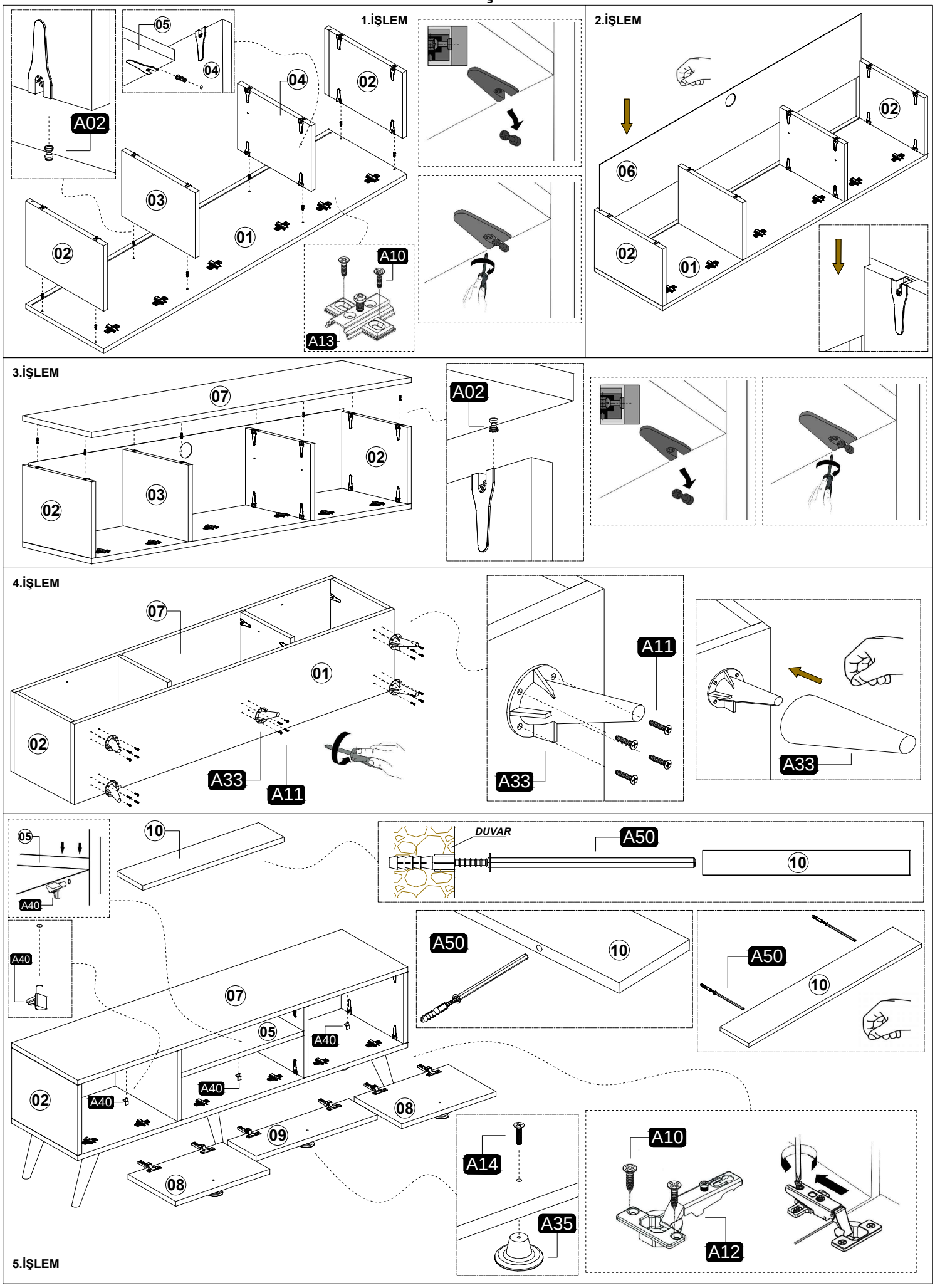
KURULUM AŞAMASI